Centaur®
Transport - und Lagertankcontainer

doppelwandig für Diesel, Benzin, Kerosin und Schmieröl

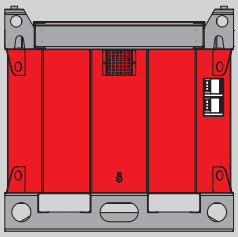

TC-QE-500

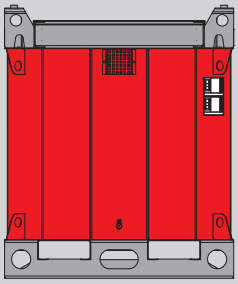

TC-QE-700

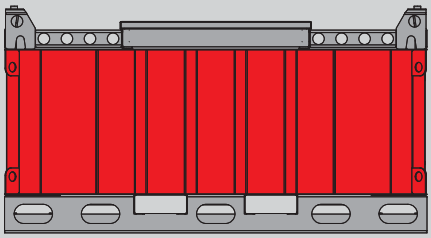

TC-QI-1500F

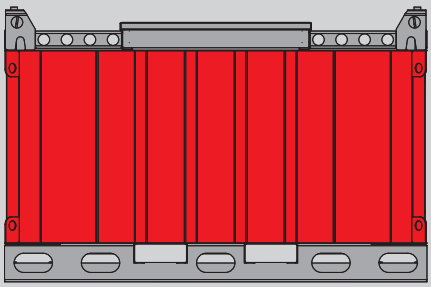

TC-QI-2000F

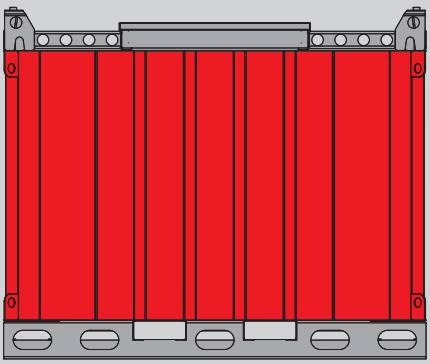

TC-QI-3000F

Sicher - Zuverlässig - Hochflexibel

Centaur® Transport - und Lagertankcontainer
die neue Baureihe TC-QE und QI

Aus der Erfahrung der ersten Centaur-Generation und den gestiegenen Anforderungen der Anwender wurde eine neue Generation Centauren entwickelt, die jetzt genau diese Anforderungen erfüllt. Neben der Robustheit wurden variable Verlademöglichkeiten und erhöhter Korrosionsschutz von Boden und Dachbaugruppe berücksichtigt.

Neben der nach wie vor robusten Bauweise werden jetzt Dachbaugruppe und Boden demontierbar gestaltet und die Zugänglichkeit für Gabelstapler von allen Seiten berücksichtigt. Das Haubenelement hat jetzt einen großen Domeinstieg zur besseren Besichtigung und Reinigung und ausreichend Platz für zusätzliche Bauteile wie Grenzwertgeber, Niveaustandgeber, Pumpen usw. Das Grundmaß für Europaletten beim TC-QE sowie das ISO-Maß für den TC-QI wurden von der bisherigen Konstruktion natürlich übernommen. Damit können optimale Transportmöglichkeiten beibehalten werden.

Centaur TC-QE-500
mit Europalettengrundmaß in Transportstellung

Centaur TC-QI-3000F
mit ISO-Grundmaß in Funktionsposition

Centaur TC-QI-3000F
längsseitig vom Stapler angehoben

Centaur TC-QE-500
Ansicht des geöffneten Haubenelementes

Centaur® Transport - und Lagertankcontainer
für die Medien: Diesel, Heizöl, Mineralöle, Schmieröle, Kerosin, Benzine

Volumen: 500 – 3.000 Liter

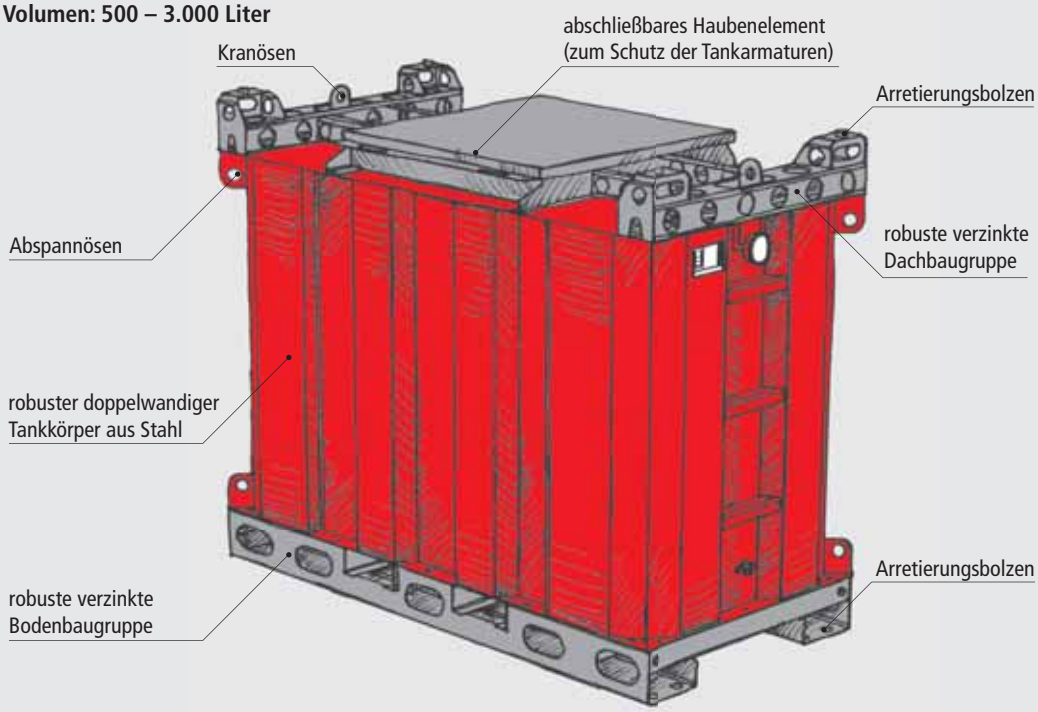

Modularer Grundaufbau
einfach zu warten, einfach zu wechseln

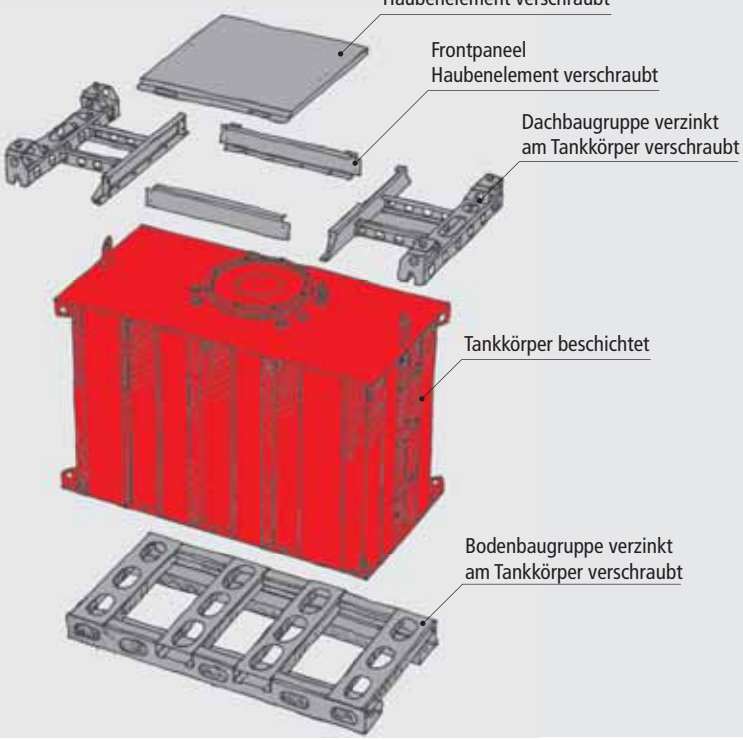

Frontpaneelvarianten
einfach zu wechseln

Frontpaneel geschlossen

Frontpaneel mit Muffen
für Rohrdurchführung

Frontpaneel mit Schlitzen
für Schlauchdurchführung

Ein Tank zwei Zulassungen und vielle Möglichkeiten

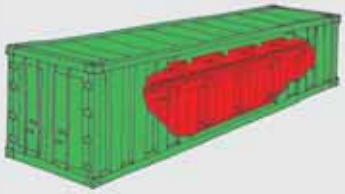
als internationaler Transporttank

als doppelwandiger Lagertank

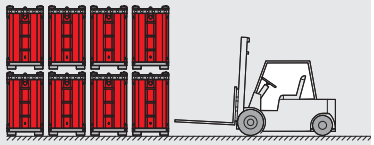
als doppelwandiges Tanklager

als Tanktrailer

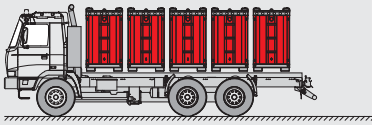
als Tankwagen

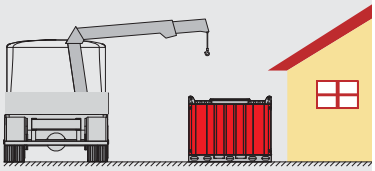
als Tankwechselsystem

Die Baureihe

Centaur® TC-QE-500
Volumen: 500 Liter

Centaur® TC-QE-700
Volumen: 700 Liter

Centaur® TC-QI-1500F
Volumen: 1.500 Liter

Centaur® TC-QI-2000F
Volumen: 2.000 Liter

Centaur® TC-QI-3000F
Volumen: 3.000 Liter

Centaur® Tanks Einsatzvarianten
Beispiele der Baureihen TC-TA und TC-TA-F

Centaur TC-TA-700
als Lagertank zur Versorgung von Wärmeerzeugern der Bundeswehr

Centaur-ISO-XL TC-TA-3000F
im 20ft-Container mit Zapfpumpen
komlett verrohrt als mobile Tankstelle

Centaur TC-TA-700
in der Endprüfung der Fertigung

Centaur-ISO-XL TC-TA-3000F
auf Hakenabrollplattform mit Pumpeneinheit als mobile Tankanlage der Bundeswehr

Centaur TC-TA-700
Haubenelement mit Std.-Anschlüssen für Saug- u. Rücklaufleitung

Centaur TC-TA-900
mit Zapfanlage auf Trailer

Centaur-ISO-XL TC-TA-3000F
gute Stapelbarkeit durch robuste, passgenaue Konstruktion

Centaur TC-TA-900
mobile Tankstelle für Benzinkraftstoffe

Centaur® Transport - und Lagertankcontainer

Innerer Aufbau der Centaur® Tanks

Tankausrüstung
Saugrohr 1" mit Fußventil und Absperrhahn

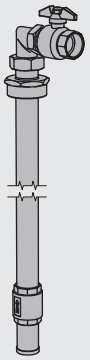

Befüllrohr 11/2" mit TW-Anschluss und Absperrhahn

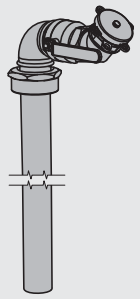

Tankausrüstung zur Versorgung von Dieselgeneratoren

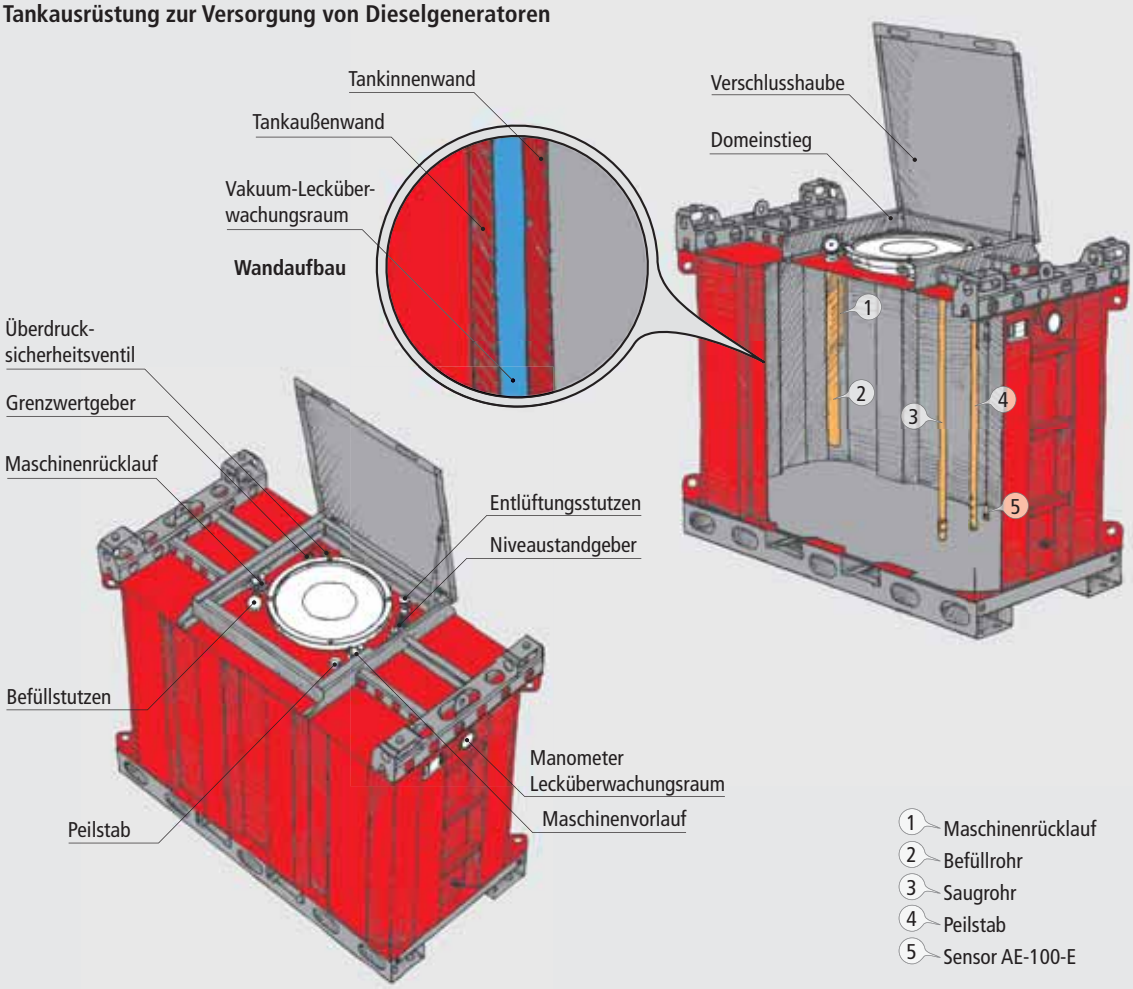

Peilstab mit Peilrohr 1" und Verschluss

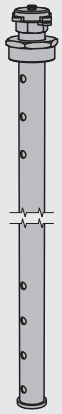

Messstutzen für statischen Vakuum-leckanzeiger KÜR-5 mit Schlagschutz

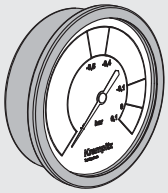

Domeinstieg DN 600

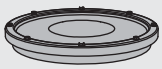

Absaugstutzen zur Vakuumerzeu-gung, Kugelhahn und Blindstopfen

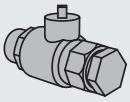

Optional:
AE-250 Grenzwertgeber TYP K12-1

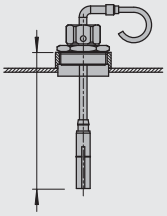

Optional:
Niveaustandgeber Typ AE-100-E

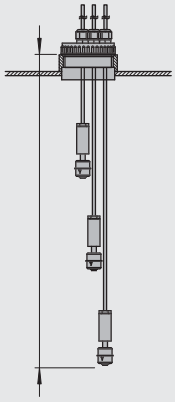

Rücklaufrohr 1" mit Absperrhahn

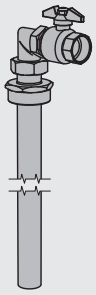

Entlüftungsstutzen 1" mit Haube und Absperrhahn

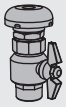

Sicherheitsventil 1" federbelastet

Optional:
Überfüllsicherung Typ AE-201
Niveaubegrenzer

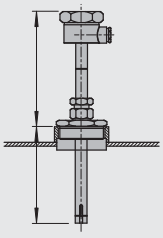

Optional:
Heizung

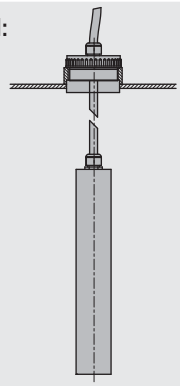

Centaur® Transport - und Lagertankcontainer
Die Vorteile

1. Internationale IBC-Transportzulassung für Gefahrgut gemäß ADR

2. Allgemeine baurechtliche Zulassung als Lagertank Z-38.12-23

3. platzsparend, stapelfähig

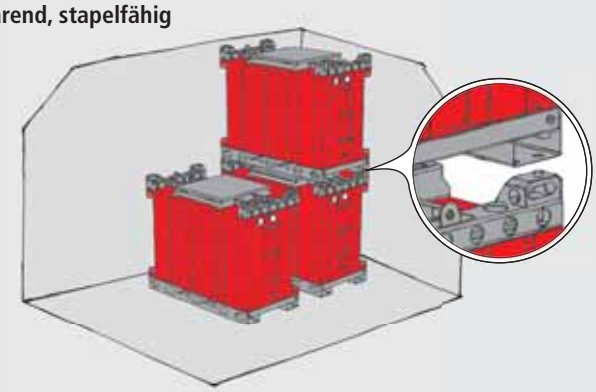

Die kubische Gestaltung des Tankcontainers ermöglicht die Stapelung mehrerer Container, ohne dass es zu einem Verlust der Stabilität kommt. Durch Treppen oder Leitern wird dabei die Erreichbarkeit gewährleistet.

4. standardisierte Grundfläche nach Europalettennorm hierdurch exzellente Transportraumausnutzung

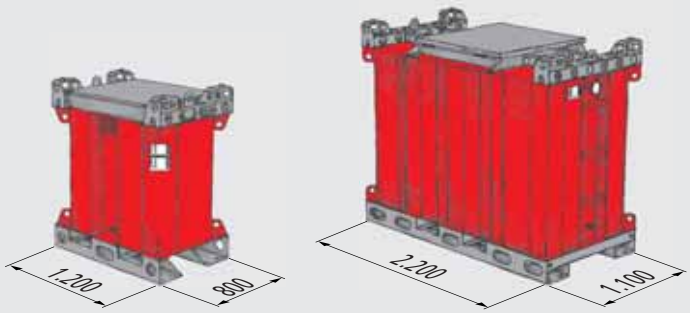

Centaur® TC-QE
Volumen: 500 und 700 Liter

Centaur® TC-QI
Volumen: 1.500, 2.000 und 3.000 Liter

5. einfache Verladung mit Gabelstapler

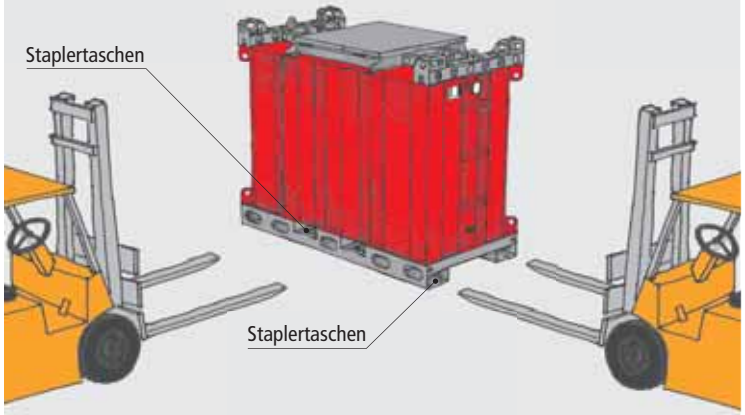

Staplertaschen stirn- und längsseitig in Bodenbaugruppe

6. gute Kranverladung und sicherer Transport

7. Hohe Sicherheit durch verschließbare Tankarmaturen unter Verschlusshaube

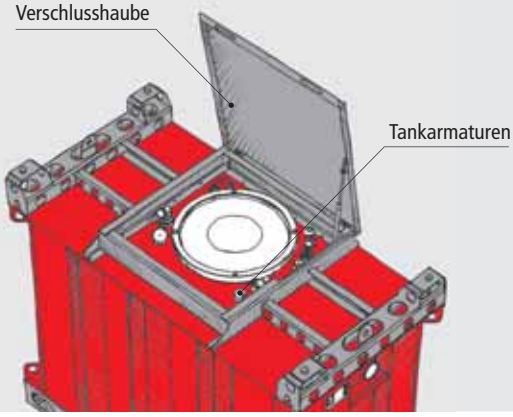

8. Hohe Sicherheit gegen Leckagen durch doppelwandigen Vakuumlecküberwachungsraum und schwingungsstabilen Stahlkörper

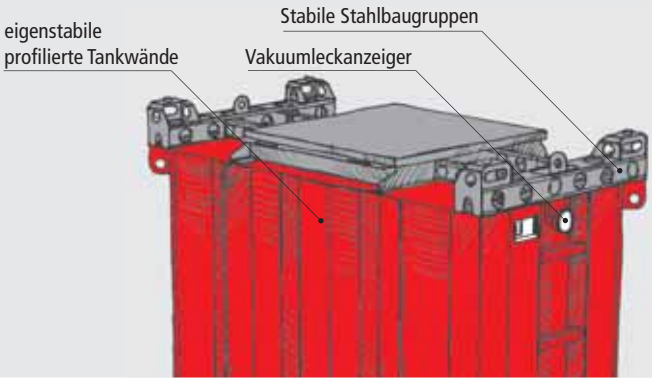

Centaur® Transport - und Lagertankcontainer
Datenblatt Abmessungen und Ausrüstung

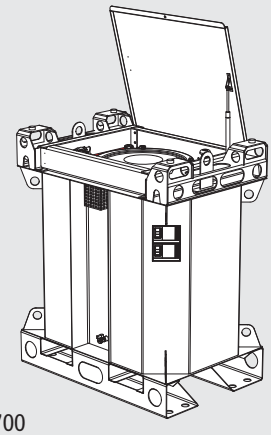

TC-QE-700

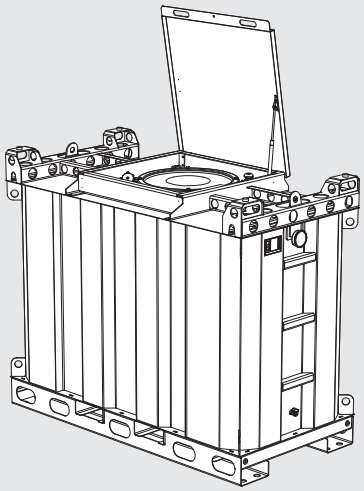

TC-QI-3000F

Typ	Volumen 100%	Volumen 95%	Länge gesamt	Breite gesamt	Tankhöhe	Höhe gesamt	Gewicht (leer)
Art-Nr.	Liter	Liter	mm	mm	mm	mm	kg
TC-QE-500	560	520	1.200	800	750	1.170	380
TC-QE-700	750	710	1.200	800	1.000	1.420	420
TC-QI-1500F	1.580	1.480	2.200	1.100	750	1.170	680
TC-QI-2000F	2.100	2.000	2.200	1.100	1.000	1.420	790
TC-QI-3000F	2.950	2.800	2.200	1.100	1.400	1.820	920

Technische Änderungen vorbehalten!

Medien: Diesel, Heizöl, Mineralöl, Schmieröl, Kerosin, Benzin

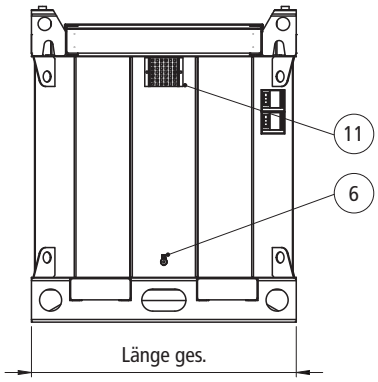

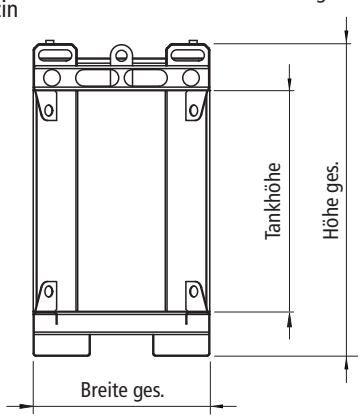

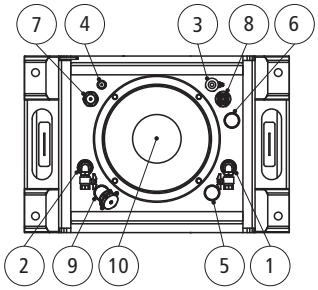

Pos.	Anschluss	Nennweite
1	Saugrohr DN25 mit Fußventil 1″	Muffe G 1″
2	Rücklauf	Muffe G 1″
3	Entlüftungsstutzen mit Haube und Absperrhahn	Muffe G 1″
4	Sicherheitsventil 1″	Muffe G 1″
5	Reserve	Muffe G 2″
6	Peilstab mit Peilrohr und Verschluss 1″	Muffe G 1″
7	Reserve (Grenzwertgeber)	Muffe G 2″
8	Reserve (Niveaustandgeber)	Muffe G 2″
9	Befüllung 1-1/2″ mit Kugelhahn und TW-Anschluss TK 50	Muffe G 2″
10	Domeinstieg	DN 500
11	Messstutzen für statischen Vakuumleckanzeiger KÜR-5 (mit Schlagschutz)	Muffe G 1/2″
12	Absaugstutzen zur Vakuumerzeugung, Kugelhahn und Blindstopfen	Muffe G 3/8″

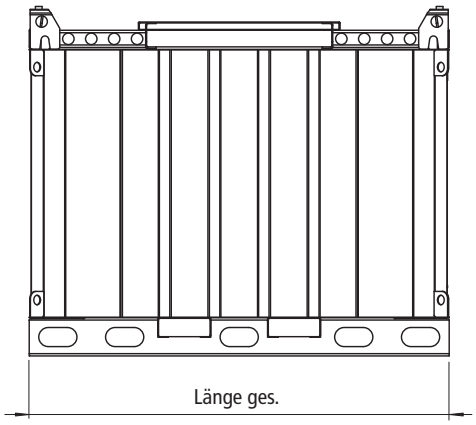

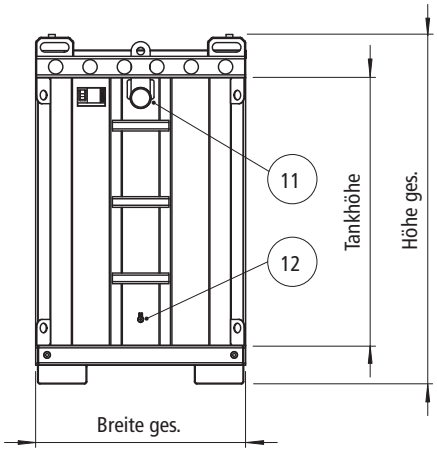

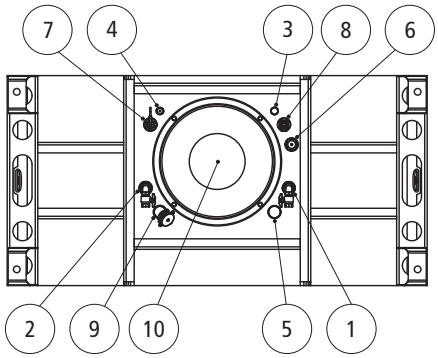

Centaur® Transport - und Lagertankcontainer
Transportplattformen für Centaur® Tanks

Der Centaur® Trailer
Transport ohne Kran - und Gabelstaplereinsatz

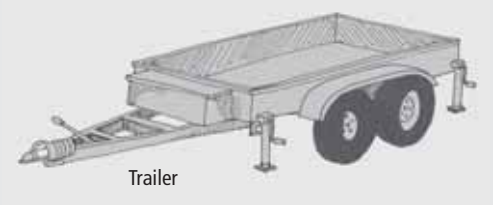
Trailer

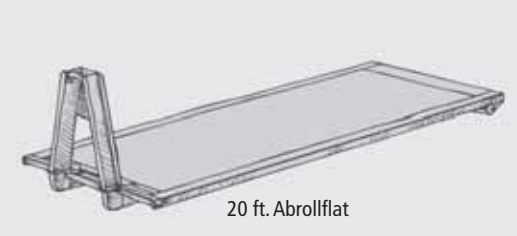
20 ft. Abrollflat

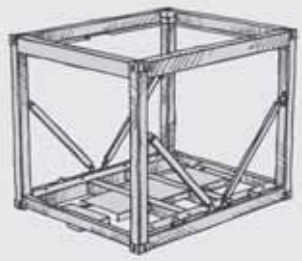
10 ft. ISO Transportflat

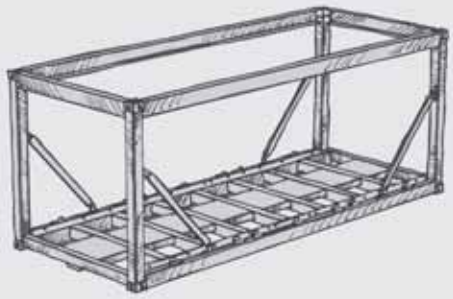
20 ft. ISO Transportflat

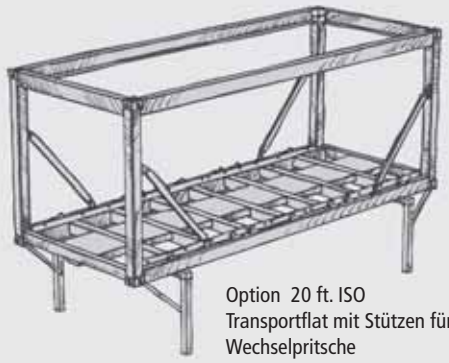
Option 20 ft. ISO Transportflat mit Stützen für Wechselpritsche

Centaur ISO Transportflat 20 ft. zur Aufnahme von vier bzw. fünf Centaur Tanks mit je 2.000 oder 3.000 Liter Volumen

Spanngeschirr zur schnellen Befestigung der Centaur Tanks auf der Plattform

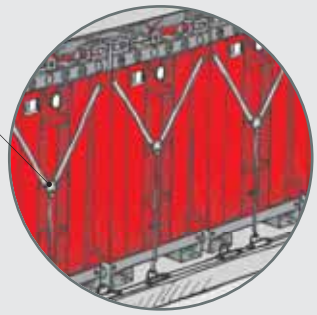

Diverse Rohrleitungsbaugruppen für Centaur Batteriesysteme

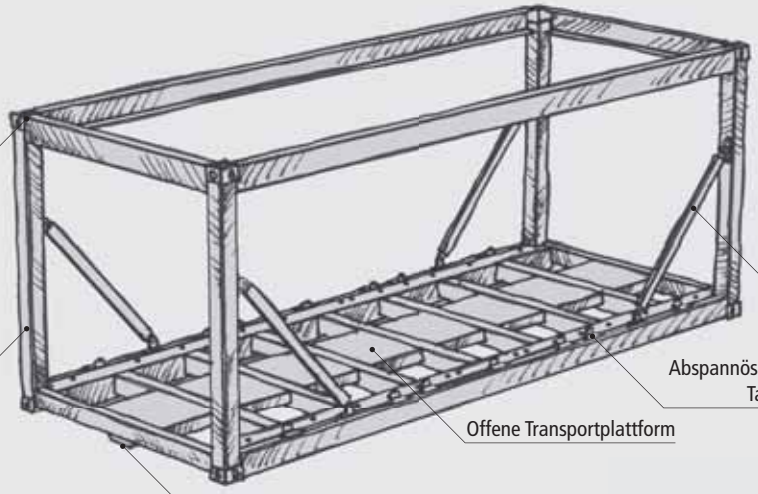

ISO Container Eckbeschläge

Herausnehmbare Stützen zum schnellen Beladen der Plattform mit Gabelstapler

Robuste ISO Container Rahmenkonstruktion

Abspannösen zur Befestigung der Centaur Tanks auf der Transportplattform

Offene Transportplattform

Zentrierbolzen zum schnellen Justieren der Centaur Tanks auf der Plattform

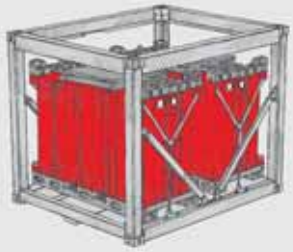
10 ft. ISO Transportflat mit 2 x Centaur 3.000

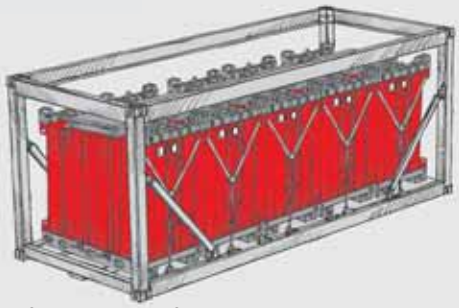
20 ft. ISO Transportflat mit 5 x Centaur 3.000

Begriffsbestimmung für den Betrieb

Achtung - um einen sicheren Umgang mit den Centaur Tankcontainern zu gewährleisten, bitte folgende Betriebshinweise für die im Haubenelement untergebrachten Kugelhähne beachten! Hintergrund - beim Transport der Centaur Tankcontainer müssen allen Tanköffnungen verschlossen werden.

Betriebsart	Erklärung	Stellung der Kugelhähne			
		Befüllung	Entlüftung	Vorlauf	Rücklauf
Speditionslager 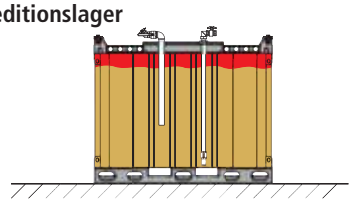	Bei Zwischenlagerung gelten für den Behälter die gleichen Bedingungen, wie für den Transport. Der Kraftstoff wird während dieser Zeit passiv gelagert und ist nicht an Befüllung/Entnahme angeschlossen.	zu	zu kann auch geöffnet sein	zu	zu
Transport 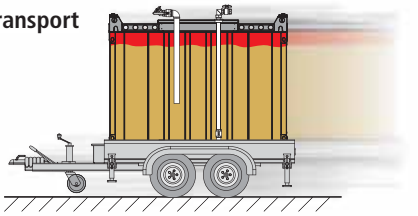	Während des Transportes darf die Anlage an keinen Verbraucher angeschlossen sein. Alle Armaturen sind verschlossen, es gelten die Transportbestimmungen.	zu	zu	zu	zu
Betrieb - Entnahme / Befüllung 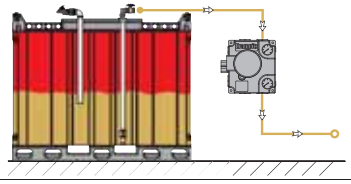	Im Betriebszustand ist die Tankanlage zeitweilig ortsfest aufgestellt und versorgt externe Verbraucher mit Kraftstoff. Während dieser Zeit wird Kraftstoff „aktiv"gelagert. In dieser Betriebsart kann die Anlage, auch mit Kraftstoff befüllt werden.	zu nur bei Betankung öffnen	auf	auf	auf
vorübergehende Stilllegung 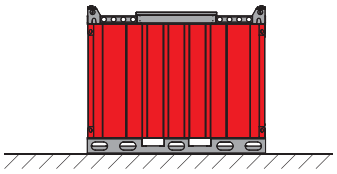	Während der vorübergehenden Stillegung wird die Tankanlage eingelagert und außer Betrieb genommen. Die Tankanlage ist entleert, gereinigt und entgast.	zu	zu	zu	zu

Centaur® - ISO Transport- und Lagertank doppelwandig

Tankmodule für die stationäre Kraftstoffversorgung

Centaur Tankmodule mit ISO-Transportrahmen

Mit den Centaur-Modulen kann eine flexible, stationäre Kraftstoffversorgung hergestellt werden. Es können bis zu 5 Centaur TC-QI-3000F auf einem 20 ft ISO-Standardtransportrahmen montiert werden. Durch die Verrohrung und die eigene Steuerung ist es möglich, sie zur Versorgung dezentraler Aggregate mit geringer Ausstattung einzusetzen. Vom Aggregat werden lediglich Signale zu den Füllständen des Tagestanks und die Stromversorgung für die Tankmodule benötigt. Die Centaur Tankmodule können gefüllt transportiert werden und sind somit flexibel einsetzbar.

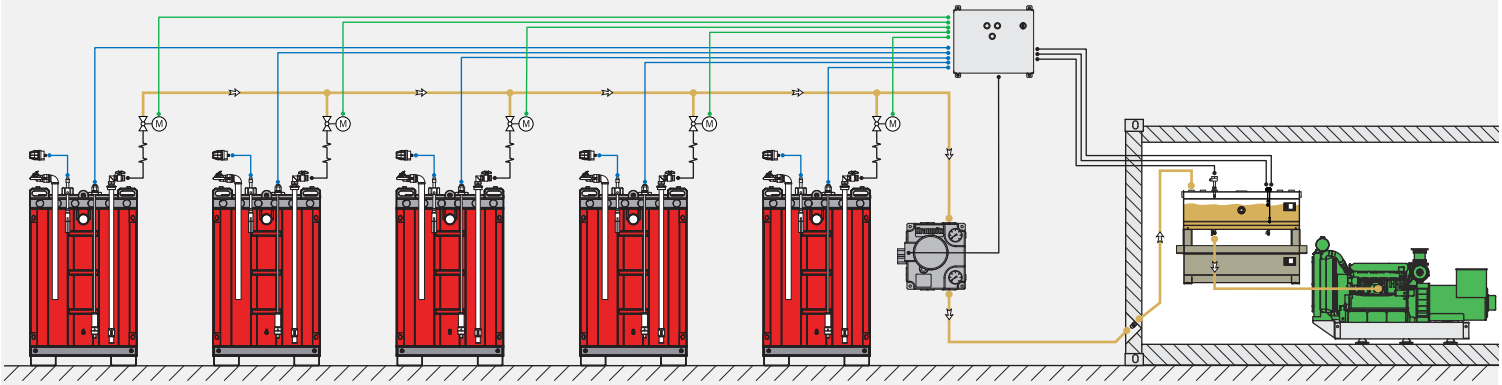

Schema für flexible, stationäre Kraftstoffversorgung eines Aggregates mit Centaur TC-QI-Modulen

Bestandteile eines Centaur-Moduls
mit voll ausgefülltem 10ft-ISO-Transportrahmen

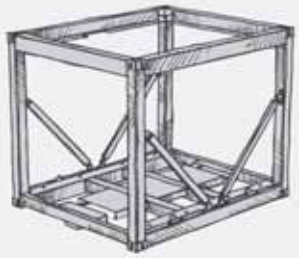

Bestandteil	Anzahl	Bemerkung
10 ft ISO-Transportrahmen	1	mit Transportsicherungen
Centaur TC-QI-3000F	2	Standard-Ausstattung
Grenzwertgeber	2	mit Typen-Zulassung
Pumpenaggregat	1	Fördermenge bis 40 L/min
Steuerung	1	mit Verkabelung
Magnetventil	2	zur gezielten Ansteuerung
Niveaustandgeber AE-100-E	2	Trockenlaufschutz
Rohrleitungsbausatz	1	DN25/1"

Bestandteile eines Centaur-Moduls
mit variabel ausgefülltem 20ft-ISO-Transportrahmen

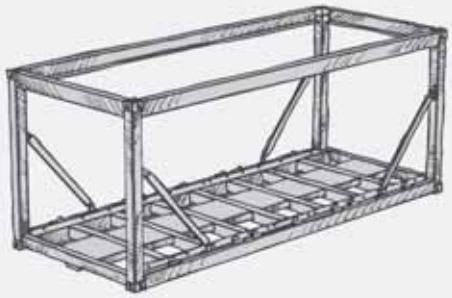

Bestandteil	Anzahl	Bemerkung
20 ft ISO-Transportrahmen	1	mit Transportsicherungen
Centaur TC-QI-3000F	4	Standard-Ausstattung
Grenzwertgeber	4	mit Typen-Zulassung
Pumpenaggregat	1	Fördermenge bis 40 L/min
Steuerung	1	mit Verkabelung
Magnetventil	4	zur gezielten Ansteuerung
Niveaustandgeber AE-100-E	4	Trockenlaufschutz
Rohrleitungsbausatz	1	DN25/1"

Bestandteile eines Centaur-Moduls
mit 20ft-ISO-Transportrahmen und Wechselbrückenfüßen

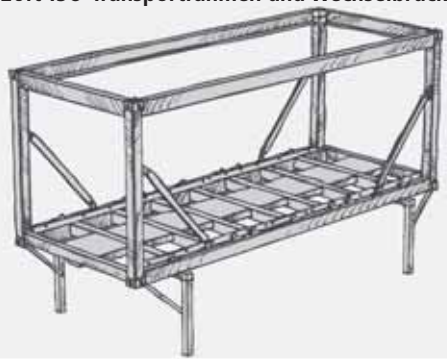

Bestandteil	Anzahl	Bemerkung
20 ft ISO-Transportrahmen	1	mit Transportsich. + Stützen
Centaur TC-QI-3000F	5	Standard-Ausstattung
Grenzwertgeber	5	mit Typen-Zulassung
Pumpenaggregat	1	Fördermenge bis 40 L/min
Steuerung	1	mit Verkabelung
Magnetventil	5	zur gezielten Ansteuerung
Niveaustandgeber AE-100-E	5	Trockenlaufschutz
Rohrleitungsbausatz	1	DN25/1"

Centaur® - ISO Transport- und Lagertank doppelwandig

Tankmodule für die mobile Kraftstoffversorgung

Centaur Tankmodule mit ISO-Transportrahmen

Mit den Centaur-Modulen kann eine flexible, stationäre Kraftstoffversorgung installiert werden. Es können bis zu 5 Centaur TC-QI-3000F auf einem 20 ft ISO-Standardtransportrahmen montiert werden. Durch die Verrohrung und die eigene Steuerung ist es möglich, sie zur Versorgung dezentraler Aggregate mit geringer Ausstattung einzusetzen. Vom Aggregat werden lediglich Signale zu den Füllständen des Tagestanks und die Stromversorgung für die Tankmodule benötigt. Die Centaur Tankmodule können gefüllt transportiert werden und sind somit flexibel einsetzbar.

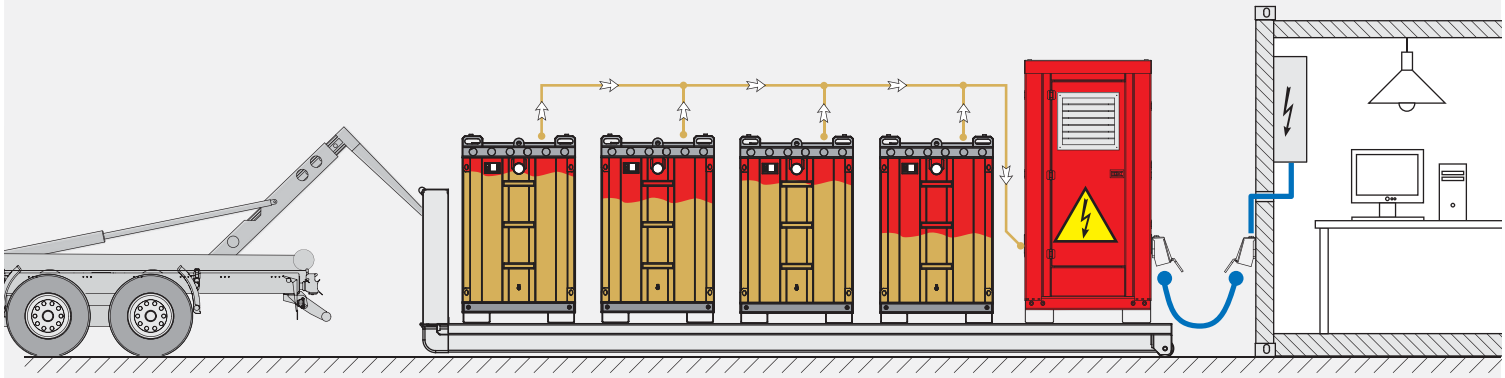

Abrollflat mit Dieselaggregat und Batterie Centaur Tankanlage

Bestandteile von Centaur-Modulen zur mobilen Aggregateversorgung

Betankung eines Dieselaggregates mit Centaur Tanktrailer

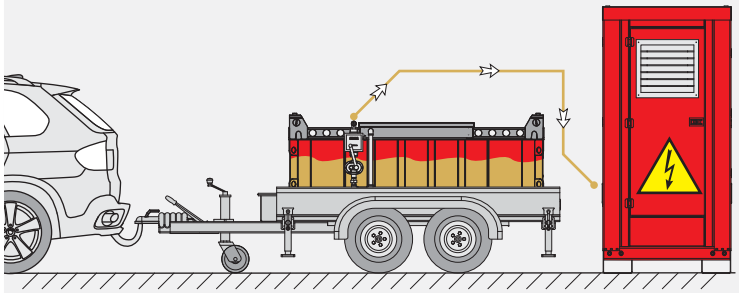

Bestandteil	Anzahl	Bemerkung
Centaur TC-QI-3000F	1	Standard-Ausstattung
Grenzwertgeber	1	mit Typen-Zulassung
Niveaustandgeber AE-100-E	2	Trockenlaufschutz
Schlauchleitungsbausatz	1	DN25/1 "
Trailer für PKW/Transporter	1	Beistellung bzw. Sonderbeschaffung

Ölversorgung eines Großaggregates mit Centaur Tanks und Pumpenaggregat auf Trailer

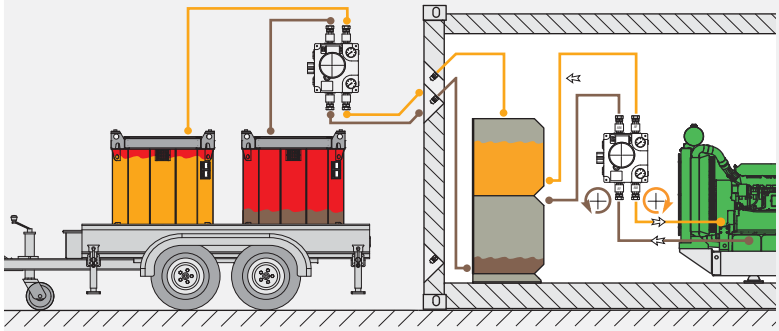

Bestandteil	Anzahl	Bemerkung
Centaur TC-QE-500/700	2	Standard-Ausstattung
Grenzwertgeber	2	mit Typen-Zulassung
Pumpenaggregat	1	Fördermenge bis 40 L/min
Steuerung	1	mit Verkabelung
Magnetventil	2	zur gezielten Ansteuerung
Niveaustandgeber AE-100-E	2	Trockenlaufschutz
Schlauchleitungsbausatz	1	DN25/1 "
Trailer für PKW/Transporter	1	Beistellung bzw. Sonderbeschaffung

Ölversorgung eines Großaggregates mit Centaur-Wechselbehältern

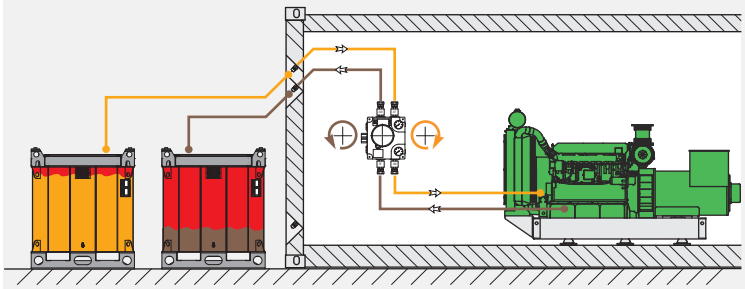

Bestandteil	Anzahl	Bemerkung
Centaur TC-QI-3000F	2	Standard-Ausstattung
Grenzwertgeber	2	mit Typen-Zulassung
Pumpenaggregat	1	Fördermenge bis 40 L/min
Steuerung	1	mit Verkabelung
Magnetventil	2	zur gezielten Ansteuerung
Niveaustandgeber AE-100-E	2	Trockenlaufschutz
Rohrleitungsbausatz	1	DN25/1 "

Zur Gewährleistung unserer hohen Qualitätsanforderungen arbeiten wir mit folgenden Prüf -, Überwachungs - und Zulassungsorganisationen zusammen:

DIBt PTB Germanischer Lloyd TÜV NORD BAM

Unsere Container werden mit ISO Norm Abmessungen oder auch Sonderabmessungen, auf Wunsch mit GL - bzw TÜV Abnahmen, in schwerer Ganzstahlqualität produziert. Alle wesentlichen Konstruktionsteile werden nach DIBt Zulassungen und geprüften Statiken ausgelegt und gefertigt. Ein umfangreiches Ausstattungsprogramm sorgt für vielfältige Containervarianten. Exzellente Korrosionschutzbeschichtungen garantieren Langlebigkeit.
Unser Fetigungsprogramm:

Lagertankcontainer

Tankstellencontainer

Maschinencontainer (Aggregatecontainer)

Schaltanlagencontainer

Anlagencontainer für verfahrenstechnische Prozesse

KUBISCH GUT

Krampitz Tanksystem GmbH

Hauptsitz: Dannenberger Str. 15 I 21368 Dahlenburg/Lbg I Tel.: +49(0)5851/9443-0 I Fax: +49(0)5851/9443-21
NL SAW: Siedlung des Friedens 40 I 29410 Salzwedel I Tel.: +49(0)3901/3088-100 I Fax: +49(0)3901/3088-131
Werk Henningen: Dorfstraße 78 I 29413 Henningen/SAW I Tel.: +49(0)39038/9078-0 I Fax: +49(0)39038/9078-10
Internet: www.krampitz.de I Email: info[@]krampitz.de

Vervielfältigungen von diesem Dokument dürfen nur in vollständiger Form und nur mit der ausdrücklichen Erlaubnis der Krampitz Tanksystem GmbH erstellt werden. © 2009

Stand 9.2009