MINOTAUR®

Kramp®itz TANKSYSTEM GMBH

Lagertankcontainer

aus Stahl zur Versorgung von Maschinen und Anlagen mit Kraftstoffen und Ölen

Einsatzgebiete

kubischer Aufbau

robuste Konstruktion

hochmoderne Systeme

Minotaur® Lagertankcontainer sind robuste, hochsichere, Volumen optimierte, schnell montierbare Containersysteme mit umfangreichen internationalen Zulassungen.

Sie werden in allen Bereichen der professionellen Kraftstoffversorgung eingesetzt, wie:

- Mineralöldistribution,
- Bergbau,
- Bauindustrie,
- Hilfsorganisationen,
- Logistik und Speditionen.

Der Container selbst ist der kubische Tank, in welchem Ausrüstungsnischen für Bausteine integriert werden können. Er ist für die Außenaufstellung konzipiert.

Hieraus ergibt sich eine robuste, funktionelle und hochmoderne Systemeinheit.

Content

Einsatzgebiete 2
Aufgaben 4
Vorteile 6
Beispiele 8
Lagertankcontainer Größe - Volumen 10
Anwendungsbeispiele 11
Technische Daten „Solo" 12
Technische Daten „Komfort" 14

stapelbar

Aufgaben

Die Minotaur® Lagertankcontainer dienen zur Lagerung von wassergefährdenden Flüssigkeiten, wie:

- Heizöl,
- Diesel,
- Benzin,
- Kerosin,
- Ethanol,
- Mineralöl,
- Pflanzenöl,
- Prozesswasser

Die Minotaur® Lagertankcontainer sind eine kubische, doppelwandige Konstruktion aus Stahl, die in einen ISO-Container-Rahmen integriert sind.

Die Minotaur® Lagertankcontainer werden nach den allgemeinen bauaufsichtlichen Zulassungen (DIBt) gefertigt:

- als Lagertank für wassergefährdende, entzündliche Flüssigkeiten - Z-38.12-23

- als Lagertank für nicht wassergefährdende Flüssigkeiten - Z-38.11-143

Robuste - Funktionelle
Hochmoderne Systemeinheit
finest German Quality

Dieselaggregat

Vorteile

- Transport - internationale Zulassung für Schiff, Schiene und Straße (CSC), im entleerten und gereinigten Zustand
- Lagerung - 8-fach stapelfähig (leer)
- Sicherheit - hohe, statische Festigkeit; doppelwandige Konstruktion mit Vakuumleckanzeiger
- Lagerkapazität - optimales Raum-Inhalt-Verhältnis durch kubische Bauform
- Anordnung des Equipments geschützt in einer der Nischen des Tanks
- geringe Investitionskosten: zusätzliche Auffangwanne entfällt, tragfähiger Untergrund genügt

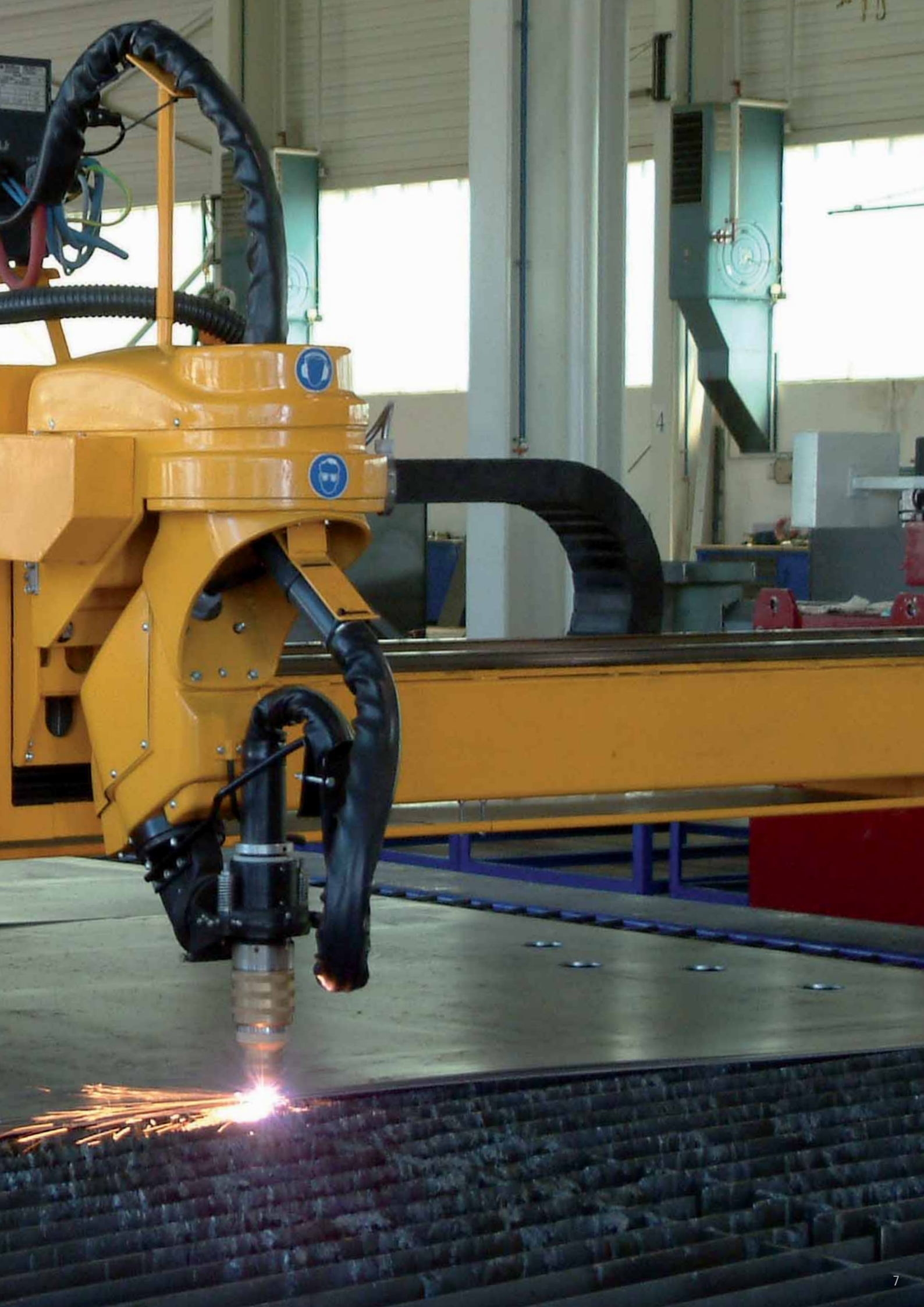

Beispiele

2 x Lagertank-Unit 10 ft.

Funktionsnische, stirnseitig

Unit „Komfort“ 10 ft.

Thermoisolierte Variante 40 ft.

Unit „Solo“ 20ft.

Befüllsystem

Unit „Solo“ 10ft.

Spezialpumpe 1200 l/min, in Funktionsnische

Unit „Komfort“ 10 ft.

Vakuumleckanzeiger - Überwachung

Unit 40 ft. - HC

Lagertankcontainer

Größe - Volumen

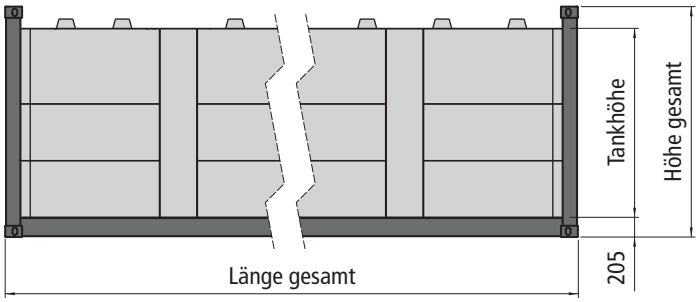

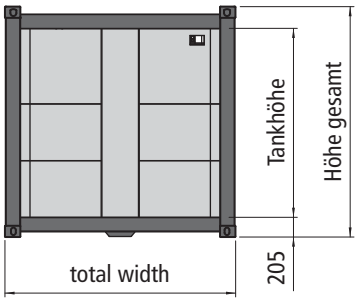

Tanktyp	max. Fassungsvermögen		Container Abmessungen						
	Volumen 100 %	Volumen 95 %	Länge gesamt		Breite gesamt		Höhe gesamt		Tankhöhe
Art.-Nr.	Liter	Liter	ft.	mm	ft.	mm	ft.	mm	mm
KCD-ST-V0-10	12.200	11.600	10′	2.991	8′	2.438	8′	2.438	2.000
KCD-ST-V0-20	25.800	24.600	20′	6.058	8′	2.438	8′	2.438	2.000
KCD-ST-V0-20-HC	31.000	29.600	20′	6.058	8′	2.438	9′6″	2.896	2.500
KCD-ST-V0-40	53.000	50.400	40′	12.192	8′	2.438	8′	2.438	2.000
KCD-ST-V0-40-HC	63.800	60.800	40′	12.192	8′	2.438	9′6″	2.896	2.500

Technische Änderungen vorbehalten!

Anwendungsbeispiele

Kraftstoffversorgung im Dauerbetrieb durch Lagertankcontainer

Der Minotaur® Lagertankcontainertyp doppelwandig ermöglicht ständige Kraftstoffversorgung verschiedenster Kraftstoffverbraucher, wie Diesel-, Pumpen- und Kompressoraggregaten. Diese Baureihe wird u.a. in der Öl- und Gasindustrie, im Bergbau oder auf einer Bohranlage verwendet.

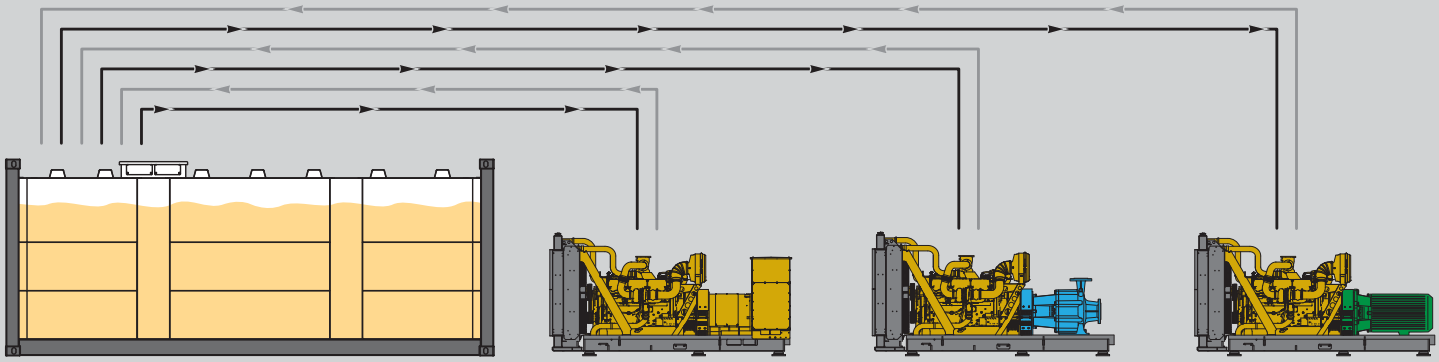

Lagertankcontainer doppelwandig | Dieselaggregat | Pumpenaggregat | Kompressoraggregat

Das Aggregat wird über einen langen Zeitraum genutzt. Die Kraftstoffversorgung erfolgt mit der motoreigenen Kraftstoffförderpumpe direkt aus dem Lagertank, in diesem Fall ein Lagertankcontainer. Der Lagertankcontainer wird direkt durch den Tankwagen befüllt.

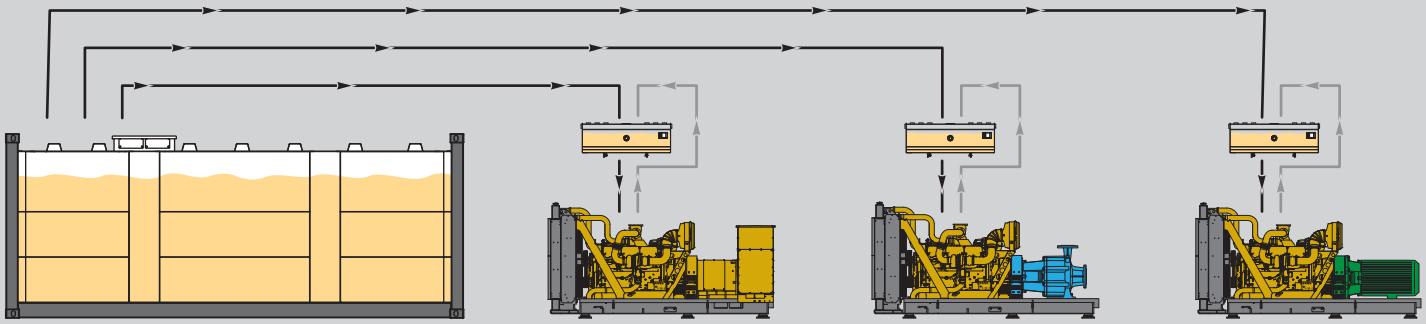

Lagertankcontainer doppelwandig | Dieselaggregat | Pumpenaggregat | Kompressoraggregat

Das Aggregat wird über einen langen Zeitraum genutzt. Die Kraftstoffversorgung erfolgt über einen, auf höherem Niveau angebrachten einwandigen Tagestank, so dass der Kraftstoff durch statischen Vorlauf direkt zur Kraftstoffeinspritzpumpe der Motoren fließen kann.

Da hierfür eine größere Menge an Kraftstoff benötigt wird, erfolgt die Befüllung des Tagestanks über eine Förderpumpe aus einem Vorratstank, in diesem Fall ein Lagertankcontainer. Der Lagertankcontainer wird direkt durch den Tankwagen befüllt.
Steuerung registriert dabei über Sensoren (Niveaustandgeber) den Füllstand im Tagestanks und gibt Signale an die Pumpenschaltung zum Ein-/Ausschalten.

Technische Änderungen vorbehalten!

Technische Daten

Lagertankcontainer „Solo“

Diese Baureihe dient zur Kraftstoffversorgung von Aggregaten und:
- benötigt zum Betrieb Anschluss an das Stromnetz,
- ist ausgelegt für Temperaturen von -5°C bis +50°C,
- enthält standardmäßig eine Funktionsnische stirnseitig.

Wesentlich eingebaute Komponenten:
- Rohrdurchführungen durch Haubenelement,
- Saugrohr gefl ancht mit Fußventil,
- mechanischer Inhaltsanzeiger,
- Niveaustandgeber als Trockenlaufschutz,
- Vakuumleckwarngerät mit Bauartzulassung,
- Befüllsystem (ohne Transferpumpe) zur Betankung aus Tankwagen
- Grenzwertgeber mit Bauartzulassung,
- Klemmkasten für Elektroanschluss,
- Kabeldurchführungsöffnung im Boden,
- einflügelige Mehrzwecktür.

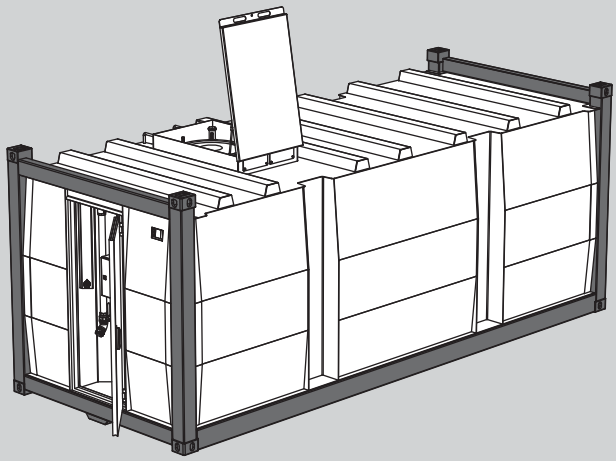

Bitte beachten:
Standardausrüstung dem Datenblatt entnehmen!

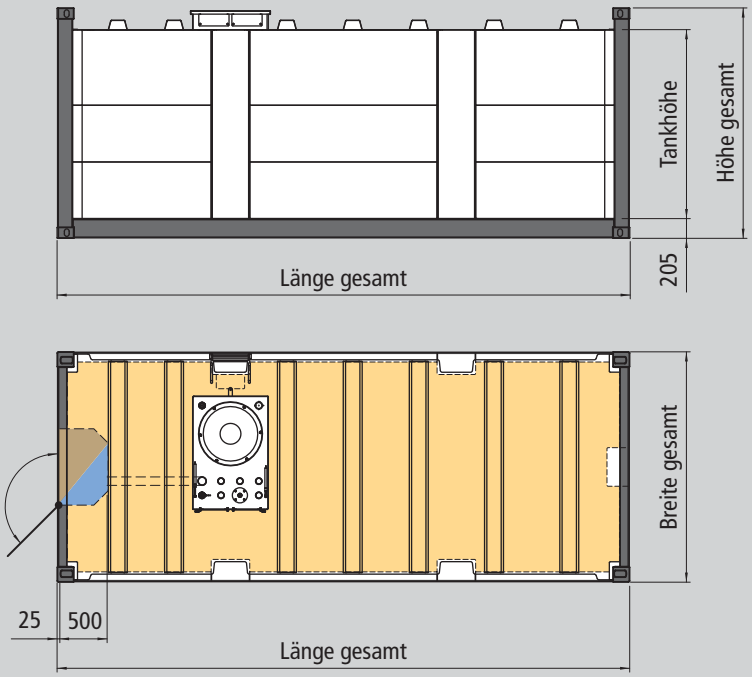

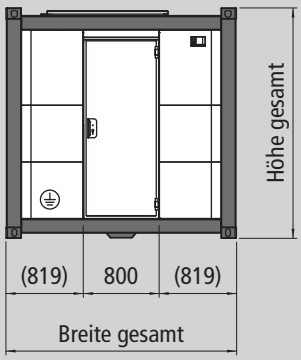

Tragkonstruktion - Zertifizierter Transportrahmen
Robuster, kubischer, doppelwandiger Körper
Funktionsnische stirnseitig
Tankkammer - Diesel

Tanktyp	Volumen 100 %	Volumen 95 %	Länge gesamt	Breite gesamt	Höhe gesamt	Tankhöhe	Gewicht (leer)
Art.-Nr.	Liter	Liter	mm	mm	mm	mm	kg (ca.)
KCD-ST-V1-10	11.700	11.000	2.991	2.438	2.438	2.000	3.200
KCD-ST-V1-20	25.400	24.000	6.058	2.438	2.438	2.000	5.600
KCD-ST-V1-20-HC	30.400	29.000	6.058	2.438	2.896	2.500	6.200
KCD-ST-V1-40	52.600	50.000	12.192	2.438	2.438	2.000	9.400
KCD-ST-V1-40-HC	63.400	60.400	12.192	2.438	2.896	2.500	11.600

Bitte beachten: Transport nur in entleertem Zustand!

Technische Änderungen vorbehalten!

Technische Daten

Lagertankcontainer „Solo“ thermoisoliert

Diese Baureihe dient zur Kraftstoffversorgung von Aggregaten mit Medien, die beheizt werden müssen und:

- benötigt zum Betrieb Anschluss an das Stromnetz,
- ist ausgelegt für Temperaturen von -25°C bis +50°C,
- enthält hochwertige Thermoisolierung gegen Kondenswasserbildung und Frostgefahr,
- Elektrische Tankheizung oder Heizregister für Flüssigkeitsheizung,
- enthält standardmäßig eine Funktionsnische stirnseitig.

Wesentlich eingebaute Komponenten:

- Rohrdurchführungen durch Haubenelement,
- Saugrohr gefl anscht mit Fußventil,
- mechanischer Inhaltsanzeiger,
- Niveaustandgeber als Trockenlaufschutz,
- Vakuumleckwarngerät mit Bauartzulassung,
- Befüllsystem (ohne Transferpumpe) zur Betankung aus Tankwagen
- Grenzwertgeber mit Bauartzulassung,
- Klemmkasten für Elektroanschluss,
- Kabeldurchführungsöffnung im Boden,
- einflügelige Mehrzwecktür.

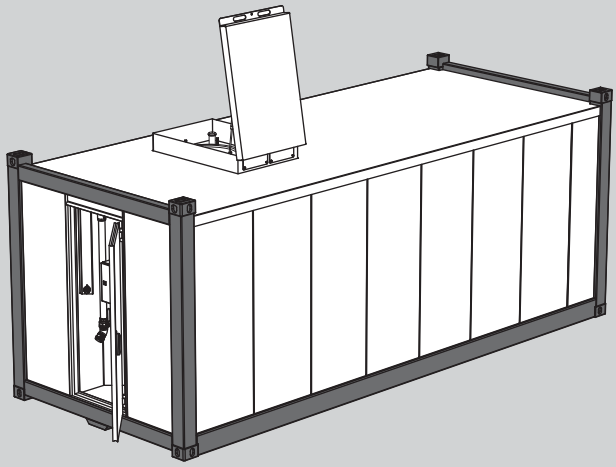

Bitte beachten:
Standardausrüstung dem Datenblatt entnehmen!

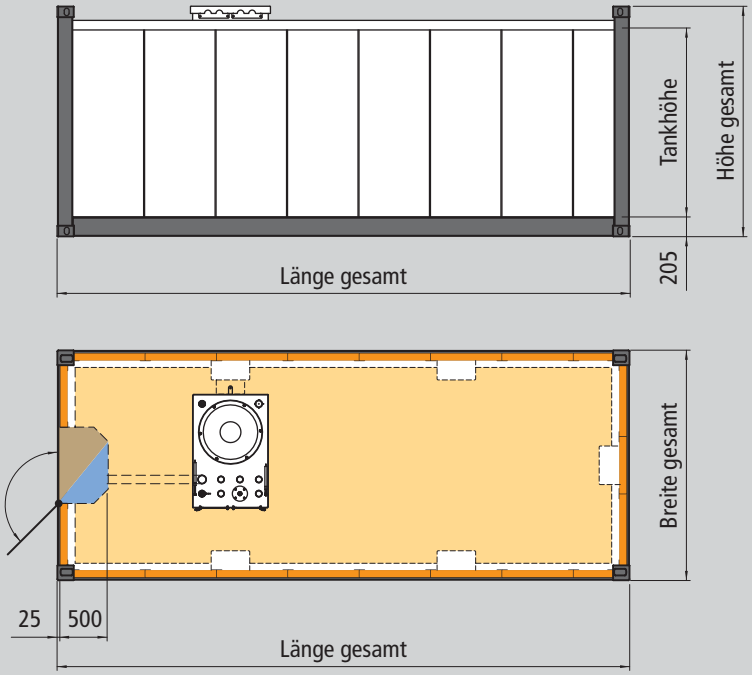

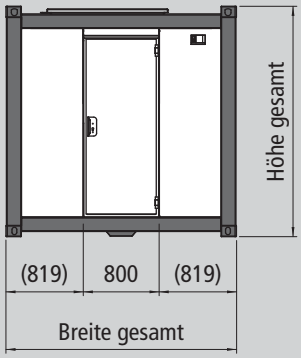

- Tragkonstruktion - Zertifizierter Transportrahmen
- Robuster, kubischer, doppelwandiger Körper
- Funktionsnische stirnseitig
- Tankkammer - Diesel
- hochwertige Thermoisolierung

Tanktyp	Volumen 100 %	Volumen 95 %	Länge gesamt	Breite gesamt	Höhe gesamt	Tankhöhe	Gewicht (leer)
Art.-Nr.	Liter	Liter	mm	mm	mm	mm	kg (ca.)
KCD-ST-V1-TI-10	10.200	9.700	2.991	2.438	2.438	2.000	3.300
KCD-ST-V1-TI-20	23.000	21.900	6.058	2.438	2.438	2.000	5.800
KCD-ST-V1-TI-20-HC	27.400	26.200	6.058	2.438	2.896	2.500	6.600
KCD-ST-V1-TI-40	48.200	46.000	12.192	2.438	2.438	2.000	9.800
KCD-ST-V1-TI-40-HC	58.000	55.400	12.192	2.438	2.896	2.500	12.200

Bitte beachten: Transport nur in entleertem Zustand!

Technische Änderungen vorbehalten!

Technische Daten

Lagertankcontainer „Komfort“

Diese Baureihe dient zur Kraftstoffversorgung von Aggregaten und:
- benötigt zum Betrieb Anschluss an das Stromnetz,
- ist ausgelegt für Temperaturen von -5°C bis +50°C,
- enthält standardmäßig zwei Funktionsnischen stirnseitig:
  - Elektro-/ Funktionsnische stirnseitig links,
  - Befüll-/ Funktionsnische stirnseitig rechts.

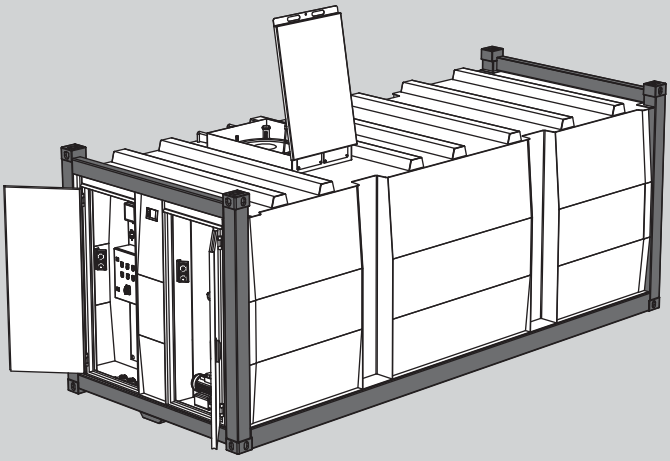

Wesentlich eingebaute Komponenten:
- Rohrdurchführungen durch Haubenelement,
- Saugrohr gefl anscht mit Fußventil,
- mechanischer Inhaltsanzeiger,
- Niveaustandgeber als Trockenlaufschutz,
- Vakuumleckwarngerät mit Bauartzulassung,
- Befüllsystem mit Transferpumpe zur Betankung aus Tankwagen integriert in Extranische
- Überfüllsicherung mit Bauartzulassung,
- Klemmkasten für Elektroanschluss,
- Kabeldurchführungsöffnung im Boden,
- zwei einflügelige Mehrzwecktüren.

Bitte beachten:
Standardausrüstung dem Datenblatt entnehmen!

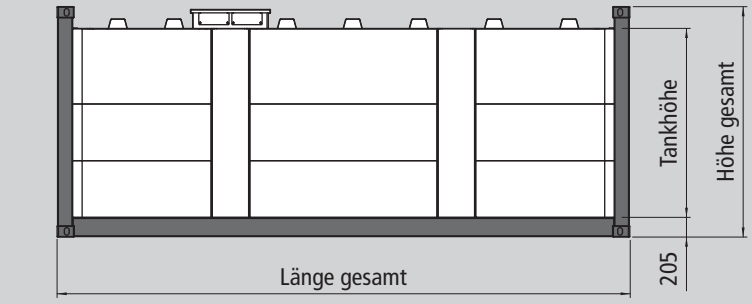

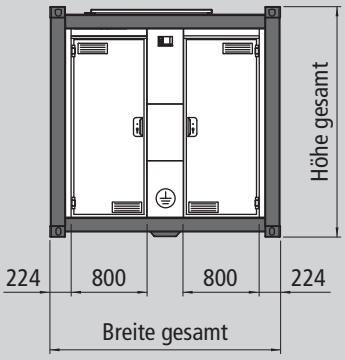

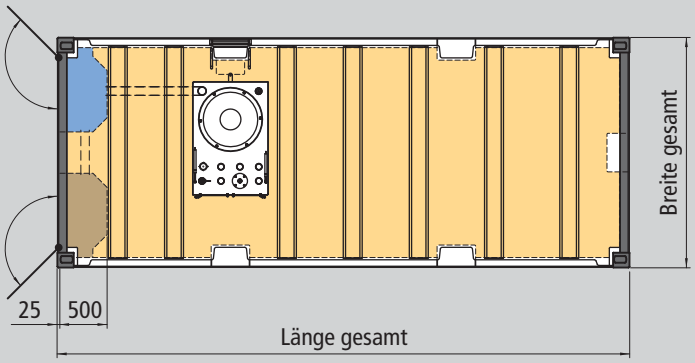

- Tragkonstruktion - Zertifizierter Transportrahmen
- Robuster, kubischer, doppelwandiger Körper
- Tankkammer - Diesel
- Befüll-/ Funktionsnische
- Elektro-/ Funktionsnische

Tanktyp	Volumen 100 %	Volumen 95 %	Länge gesamt	Breite gesamt	Höhe gesamt	Tankhöhe	Gewicht (leer)
Art.-Nr.	Liter	Liter	mm	mm	mm	mm	kg (ca.)
KCD-ST-V2-10	10.600	10.200	2.991	2.438	2.438	2.000	3.200
KCD-ST-V2-20	24.400	23.200	6.058	2.438	2.438	2.000	5.600
KCD-ST-V2-20-HC	29.600	28.200	6.058	2.438	2.896	2.500	6.200
KCD-ST-V2-40	51.600	49.200	12.192	2.438	2.438	2.000	9.400
KCD-ST-V2-40-HC	62.400	59.400	12.192	2.438	2.896	2.500	11.600

Bitte beachten: Transport nur in entleertem Zustand!

Technische Änderungen vorbehalten!

Technische Daten

Lagertankcontainer „Komfort“ thermoisoliert

Diese Baureihe dient zur Kraftstoffversorgung von Aggregaten mit Medien, die beheizt werden müssen und:

- benötigt zum Betrieb Anschluss an das Stromnetz,
- ist ausgelegt für Temperaturen von -25°C bis +50°C,
- enthält hochwertige Thermoisolierung gegen Kondenswasserbildung und Frostgefahr,
- Elektrische Tankheizung oder Heizregister für Flüssigkeitsheizung,
- enthält standardmäßig zwei Funktionsnischen stirnseitig:
  - Elektro-/ Funktionsnische stirnseitig links,
  - Befüll-/ Funktionsnische stirnseitig rechts.

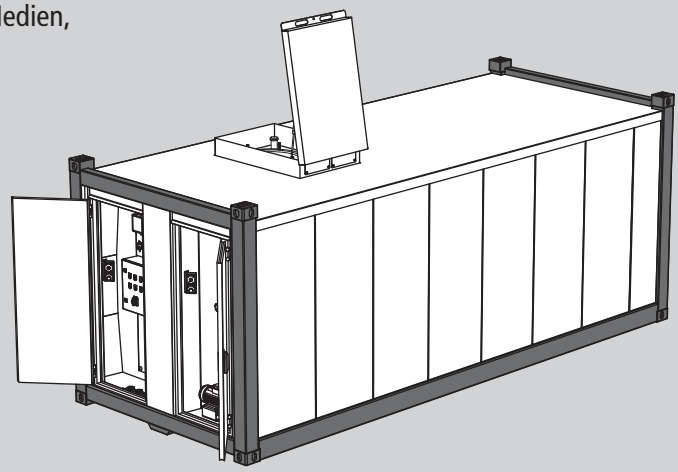

Bitte beachten:
Standardausrüstung dem Datenblatt entnehmen!

Wesentlich eingebaute Komponenten:

- Rohrdurchführungen durch Haubenelement,
- Saugrohr gefl ancht mit Fußventil,
- mechanischer Inhaltsanzeiger,
- Niveaustandgeber als Trockenlaufschutz,
- Vakuumleckwarngerät mit Bauartzulassung,
- Befüllsystem mit Transferpumpe zur Betankung aus Tankwagen integriert in Extranische
- Überfüllsicherung mit Bauartzulassung,
- Klemmkasten für Elektroanschluss und Kabeldurchführungsöffnung im Boden,
- zwei einflügelige Mehrzwecktüren.

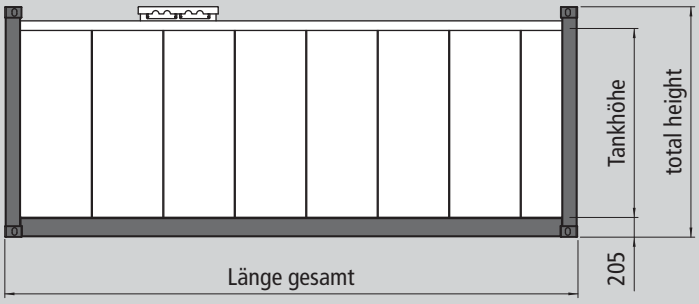

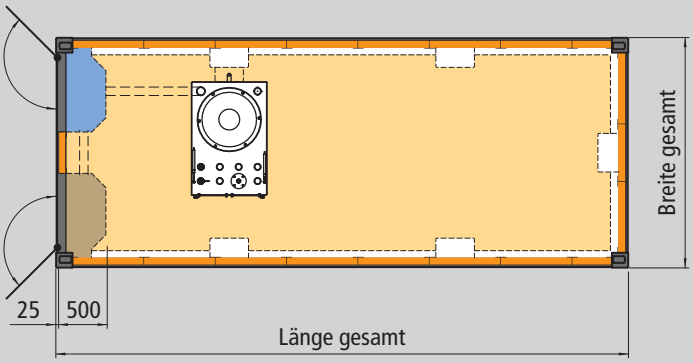

- Tragkonstruktion - Zertifizierter Transportrahmen
- Robuster, kubischer, doppelwandiger Körper
- Tankkammer - Diesel
- Befüll-/ Funktionsnische
- Elektro-/ Funktionsnische
- hochwertige Thermoisolierung

Tanktyp	Volumen 100 %	Volumen 95 %	Länge gesamt	Breite gesamt	Höhe gesamt	Tankhöhe	Gewicht (leer)
Art.-Nr.	Liter	Liter	mm	mm	mm	mm	kg (ca.)
KCD-ST-V2-TI-10	9.600	9.200	2.991	2.438	2.438	2.000	3.300
KCD-ST-V2-TI-20	22.400	21.200	6.058	2.438	2.438	2.000	5.800
KCD-ST-V2-TI-20-HC	27.000	25.600	6.058	2.438	2.896	2.500	6.600
KCD-ST-V2-TI-40	47.600	45.400	12.192	2.438	2.438	2.000	9.800
KCD-ST-V2-TI-40-HC	57.600	55.000	12.192	2.438	2.896	2.500	12.200

Bitte beachten: Transport nur in entleertem Zustand!

Technische Änderungen vorbehalten!

Krampitz Tanksystem GmbH

Hauptsitz Dahlenburg
Dannenberger Str. 15
21368 Dahlenburg/Lbg, Deutschland
Tel.: +49(0)5851/944 596-1
Fax: +49(0)5851/944 596-9

Niederlassung Salzwedel
Auftragsbearbeitung
Siedlung des Friedens 40
29410 Salzwedel, Deutschland
Tel.: +49(0)3901/3088-100
Fax: +49(0)3901/3088-131

Werk Henningen
Henningen 78
29410 Salzwedel OT Henningen, Deutschland
Tel.: +49(0)39038/9078-0
Fax: +49(0)39038/9078-10

www.mining-tanks.com
info@mining-tanks.com

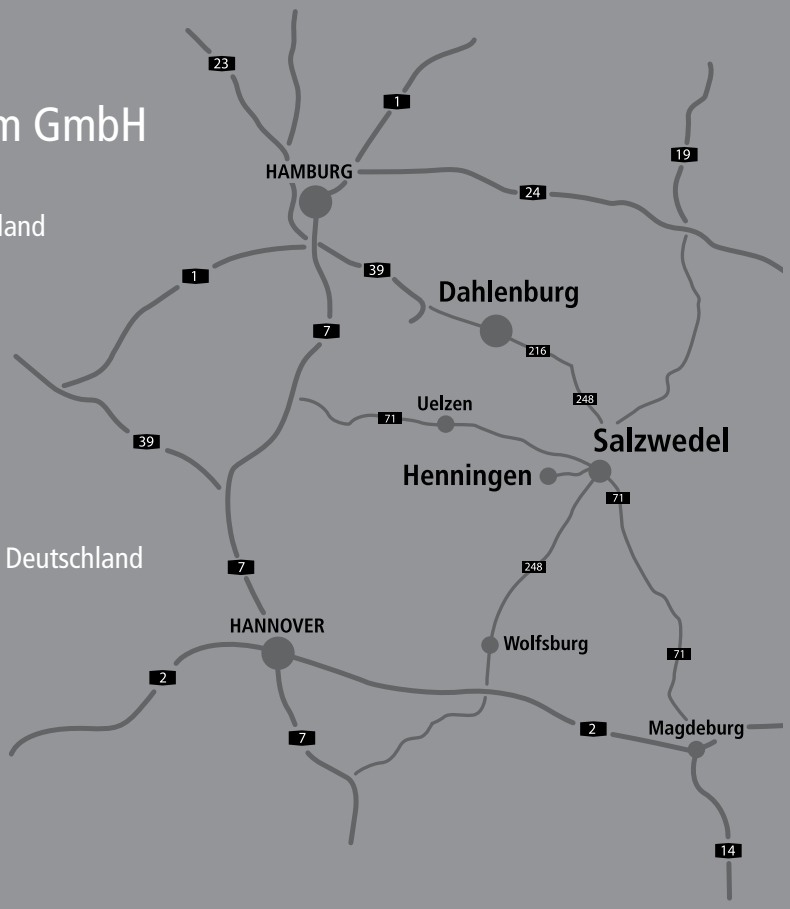

Professionelle Kraftstoff- und Ölversorgungsmodule

Lagertankcontainer

Batterie-Großtanklager

Bergbau Tankstellencontainer

Flugfeld Tankstellencontainer

Office-Container

Mobiles Servicemodul für „on-site" Einsätze im Bergbau

Mobiles Wartungsmodul für „on-site" Einsätze im Bergbau

KRP-5000 - Automatische Kraftstoff - Reinigungs und Pflegestation

TRITON® Tasty Trinkwasser-frischhaltesystem

Zu den Angaben in dieser Broschüre: Die Abbildungen und Beschreibungen können auch Zubehör und Sonderausstattungen enthalten, die nicht zum serienmäßigen Lieferumfang gehören. Farbabweichungen sind drucktechnisch bedingt. Vervielfältigungen von diesem Dokument dürfen nur in vollständiger Form und nur mit der ausdrücklichen Erlaubnis der Krampitz Tanksystem GmbH erstellt werden. © 2013

Stand 08.2013 - Deutsch