Baureihe	Produktdatenblatt - Stand 11.2017
CEN-ISO-VA	**Transport- und Lagertank für chemische Industrie**

Eigenschaft	Einsatzbereich/Medien			Transport/Aufstellung	
E2 Doppelwandig	**E12** Grundwasser-gefährdend	**E7** Hochentzündlich	**E11** Chemische Industrie	**E4** Gefüllt transportabel	**E8** Außeneinsatz

Das multifunktionelle, robuste Transport- und Lagertanksystem für die Logistik des 21. Jahrhunderts bietet:

- Moderne Logistik durch sicheren Transport, Umschlag und Lagerung von chemischen Medien
- Optimale Raumausnutzung durch kubische Form und Europoolpalettenmaß sowie Stapelfähigkeit bei Transport und Lagerung
- Rundum angeordnete Abspann- und Hebeösen garantieren maximale Sicherheit bei Transport, Verladung und Stapelung

Der Behälter setzt in Funktionalität, Bedienfreundlichkeit und Sicherheit Maßstäbe. Der Behälter besitzt eine Zulassung als IBC für Transporte gefährlicher Güter der Verpackungsgruppen II und III und eine Zulassung als Lagertank. Diese modernen Logistikbausteine können einzeln oder als Tankbatterie, stationär oder transportabel eingesetzt werden. Der robuste, doppelwandige Aufbau aus Stahl garantiert Langlebigkeit und der integrierte Vakuumleckanzeiger Sicherheit. Der Behälter ist prädestiniert für den Einsatz in Logistikunternehmen, der chemischen Industrie, im Mineralölhandel, Maschinen- und Aggregatebau sowie im Katastrophenschutz oder in Krisengebieten.

Typ/Art.-Nr.	Volumen 100 %	Volumen 95 %	Länge gesamt	Breite gesamt	Behälterhöhe	Stapelhöhe	Höhe gesamt	Gewicht leer*	max. zul. Stapellast	Höchstzulässige Bruttomasse
	(l)		(mm)	(mm)	(mm)	(mm)	(mm)	(kg)	(kg)	(kg)
CEN-ISO-2501-VA	2.630	2.500	2.250	1.100	1.356	1.603	1.678	939	7050	4.032
CEN-ISO-3001-VA	2.997	2.850			1.546	1.793	1.868	1.026		4.521

Technische Änderungen vorbehalten!

Bitte beachten: Max. Dichte der Füllgüter beträgt 1,2 kg/l.
*** Je nach Ausstattung können die Gewichte variieren.**

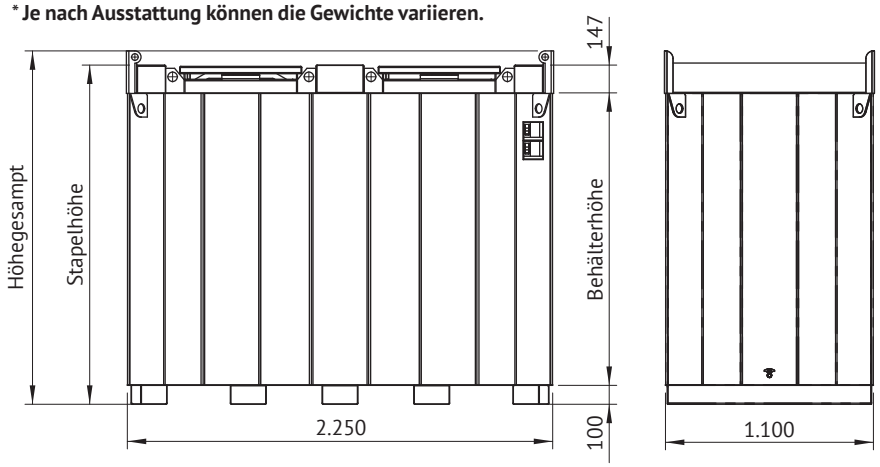

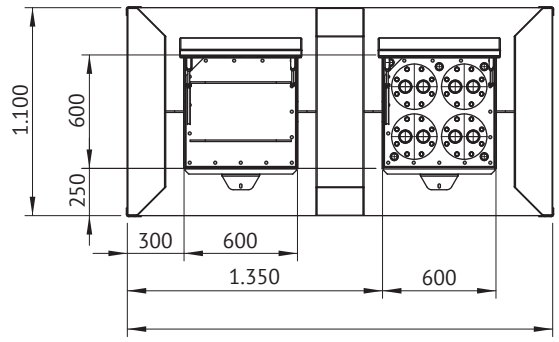

Behälterinnenwand mind. 3,3 mm

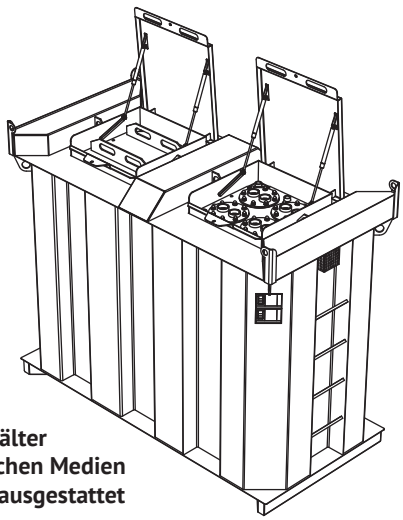

Optional mit Tankheizung

Achtung: Optional kann der Behälter für den Transport von entzündlichen Medien mit einem Flammpunkt < 55 °C ausgestattet werden.

Werkstoff	Zulassung	Dokumentation	Blatt
Edelstahl 1.4401 1.4404 1.4571	IBC: D/BAM 15162/31A Lagertank: Z-38.12-23	1x Deutsch	1 von 3

Krampitz Maschinentank GmbH | Dannenberger Str. 15 | D-21368 Dahlenburg | Tel.: +49(0)3901/3088-100 | Telefax: +49(0)3901/3088-131

Baureihe	Produktdatenblatt - Stand 11.2017
CEN-ISO-VA	**Transport- und Lagertank Vorteile**

Korrosionsschutz für Außenaufstellung
- Innen und außen: L-B-1 KTS-Beschichtungssystem

Dokumentation
- Prüfzeugnis
- Übersichtszeichnung
- D/BAM- Zulassung
- Bauaufsichtliche Zulassung
- Datenblätter für Zubehör
- Zertifikate WHG und ISO 9001

Vorteile
- Tank für Transport, Umschlag und Lagerung sowie zur Versorgung mit Kraftstoffen und Mineralien
- Internationale Zulassung für den Transport auf dem Schiff, der Schiene und Straße (IBC)
- Allgemeine bauaufsichtliche Zulassung als Lagertank
- Extrem robust, hohe statische Festigkeit durch doppelwandigen Aufbau
- Minimierung des Gefahrenpotenzials durch Vakuumleckanzeiger und Anordnung des Equipments geschützt im Tankkörper
- Konzipiert für weltweiten Einsatz und Transport
- Ausgelegt für Temperaturen von -5 °C bis 50 °C
- Optimales Raum-Inhalt-Verhältnis durch kubische Bauform
- Einsparung von Transportkosten durch standardisierte Grundfläche nach Euro-Paletten-Norm
- Schneller Umschlag, für alle gängigen Verladetechniken ausgelegt
- Hohe Ladungssicherheit durch integrierte Verzurrösen
- schnelles An- und Abdocken beim Befüllen und der Entnahme von Medien durch Trockenkupplung
- Transportoptimierte Abmessungen für Einbringung in LKW und Frachtcontainer
- schnelles und einfaches Befestigen der Tankkörper auf LKW mittels Spanngurte (hohe Ladungssicherheit)
- Umschlag mit Kran bzw. Gabelstapler
- Erweiterung zu Batteriesystemen möglich
- Konstruiert für den Einsatz auch unter extremen Bedingungen
- Aufstellung in Gebäuden, im Freien und in Wasserschutzgebieten
- Individuelle Ausstattungen ermöglichen bedarfs- und praxisgerechte Lösungen
- zweifach stapelbar (Platzeinsparung von Stellfläche)

UN 31A/Y/XX.XX/D/BAM 15162-KRAMPITZ/12690/*

UN	Gefertigt, geprüft und zugelassen gemäß den UN Verpackungsvorschriften
31A	IBC aus Stahl für flüssige Stoffe
Y	Zugelassen für Stoffe der Verpackungsgruppen II und III
XX.XX	Monat und Jahr der Herstellung
D	Staat, in dem die Zulassung erfolgte
BAM 15162-KRAMPITZ	Institution, die die Zulassung erteilt hat, Zulassungsnummer und Hersteller
12690	Prüflast der Stapeldruckprüfung in kg
*	Höchstzulässige Bruttomasse in kg (siehe Tabelle auf Seite 1)
	Höchstzulässige Stapellast wird als Piktogramm frontseitig an Tank angebracht.

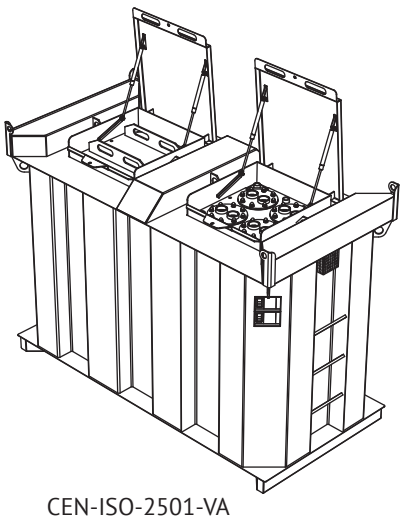

CEN-ISO-2501-VA

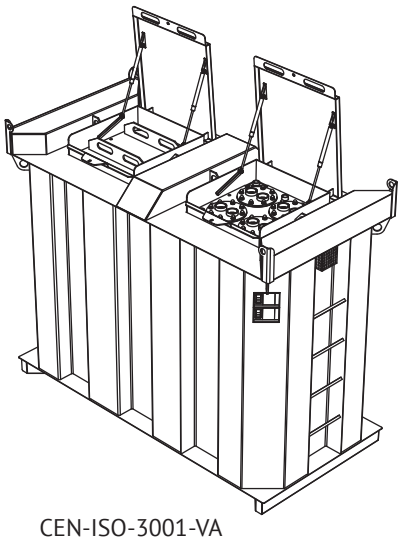

CEN-ISO-3001-VA

Technische Änderungen vorbehalten!

Werkstoff	Zulassung	Dokumentation	Blatt
Edelstahl 1.4401 1.4404 1.4571	IBC: D/BAM 15162/31A Lagertank: Z-38.12-23	1x Deutsch	2 von 3

CEN-ISO-VA

Transport- und Lagertank Stutzentabelle und Ausstattung

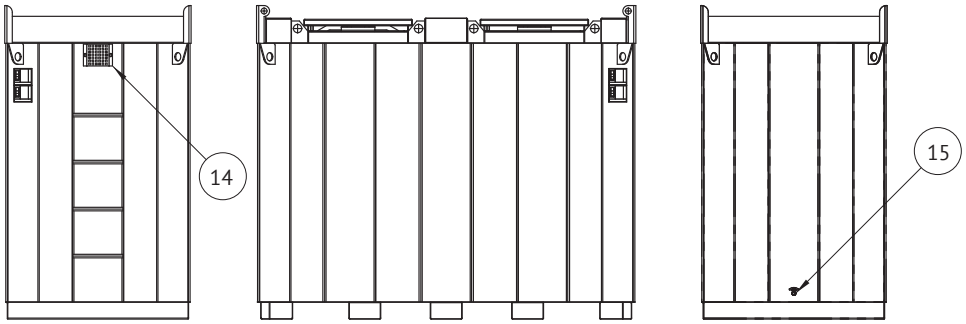

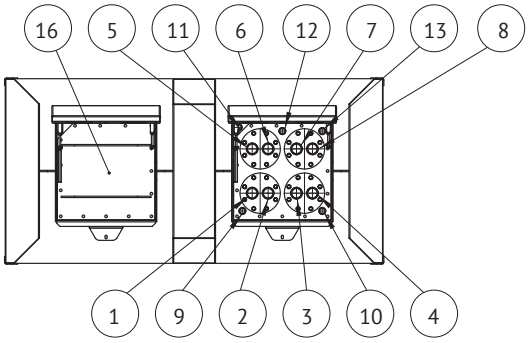

Stutzentabelle

Pos.	Nennweite	Anschluss
1	Muffe G2“	Entnahme, Reduzierung, Saugleitung 1“ mit Rückschlagventil inkl. Kugelhahn
2	Muffe G2“	Befüllung, Füllrohr 2“ inkl. Kugelhahn TW-Füllrohrverschluss VK50
3	Muffe G2“	Reserve, Blindstopfen
4	Muffe G2“	Inhaltsanzeiger, mechanisch Reduzierung, Peilstab mit Peilrohrverschluss
5	Muffe G2“	Reserve, Blindstopfen
6	Muffe G2“	Reserve, Blindstopfen
7	Muffe G2“	Überfüllsicherung, Reduzierung Grenzwertgeber mit Bauartzulassung
8	Muffe G2“	Trockenlaufschutz, Stopfbuchsverschraubung mit 1-fach Kabelverschraubung Niveaustandgeber (Schwimmerschalter)
9	Muffe G1“	Reserve, Blindstopfen
10	Muffe G1“	Reserve, Blindstopfen
11	Muffe G1“	Sicherheitsbaugruppe für Druckausgleich Sicherheitsventil -0,05 bar / +0,34 bar
12	Muffe G1“	Be-/ Entlüftung Kugelhahn 1“ mit Entlüftungshaube
13	Muffe G1“	Reserve, Blindstopfen
14	Muffe G1/2“	Messstutzen Leckwarngerät, statischer Vakuumleckanzeiger mit Bauartzulassung Schutzblech
15	Muffe G3/8“	Absaugstutzen zur Vakuumerzeugung Kugelhahn 3/8“ mit Blindstopfen
16	-	Revisionsöffnung Flanschdeckel 520 x 520 mm

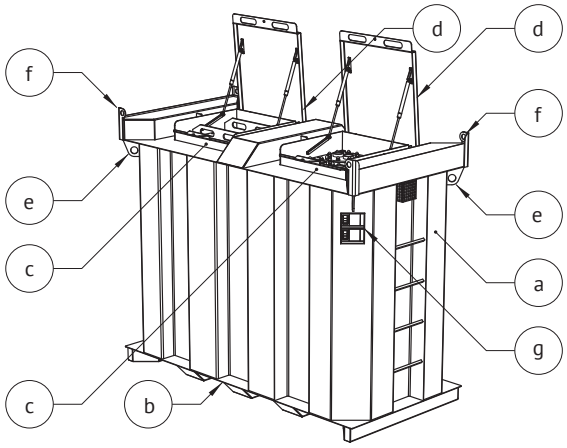

Ausstattung

a) robuster, kubischer, doppelwandiger Körper
b) Bodenbaugruppe optimiert für einfache Verladung mit Gabelstapler und Hubwagen
c) Haubenelement, Ausrüstung auf Tankdach witterungsgeschützt und vandalismussicher
d) Verschlusshaube mit Gasdruckfeder und Griffleiste
e) Verzurrösen, 4-fach
f) Kranöse und Stapelecke, 4-fach
g) Typenschild und UN-Kennzeichnung IBC-Schild

Technische Änderungen vorbehalten!

Werkstoff	Zulassung	Dokumentation	Blatt
Edelstahl 1.4401 1.4404 1.4571	IBC: D/BAM 15162/31A Lagertank: Z-38.12-23	1x Deutsch	3 von 3