Baureihe	Produkt-Datenblatt - Stand 12.2021
BFS-	**Befüll- und Entsorgungsschrank Verwendung und Funktion**

Eigenschaft	Einsatzbereich / Medien					Aufstellung
	E12 Grund-wassergefährdend	E5 Flammpunkt > 55°C		E24 Überflutsicher		E8 Ausseneinsatz

Der Befüll- und Entsorgungsschrank ist eine sicherheitstechnische Ausrüstung zur einfachen Montage der Tankwagenanschlüsse mit Grenzwertgeberstecker und Überfüllquittierbox. Diese gibt bei Erreichen des Höchstfüllstandes im Tank mit Hilfe einer Überfüllsicherung und einem Messumformer (beides separat erhältlich) einen optischen und akustischen Alarm aus. Der optische Alarm erfolgt mittels Blitzleuchte auf dem Dach der Box bzw. optischem Alarm durch eine Hupe im Gehäuse. Der Alarm kann durch den mitten auf dem Gehäuse angeordneten Alarmquittiertaster abgeschaltet bzw. quittiert werden. Auf dem Boden des Befüll- und Entsorgungsschranks befindet sich eine herausnehmbare Tropfwanne zur Aufnahme kleiner Tropfmengen aus dem Tankwagenanschluss.
Der Befüll- und Entsorgungsschrank kann für das Betanken von Diesel, Heizöl, Frischöl bzw. in Edelstahlausführung auch für Harnstofflösung eingesetzt werden. Er kann auch mit Absaugstutzen für Altöl ausgerüstet werden. Die Verschlusstür garantiert den Zugang zu den Tankwagenanschlüssen nur für eingewiesenes Personal. Weiterhin sind die Anschlussarmaturen wettergeschützt eingehaust.

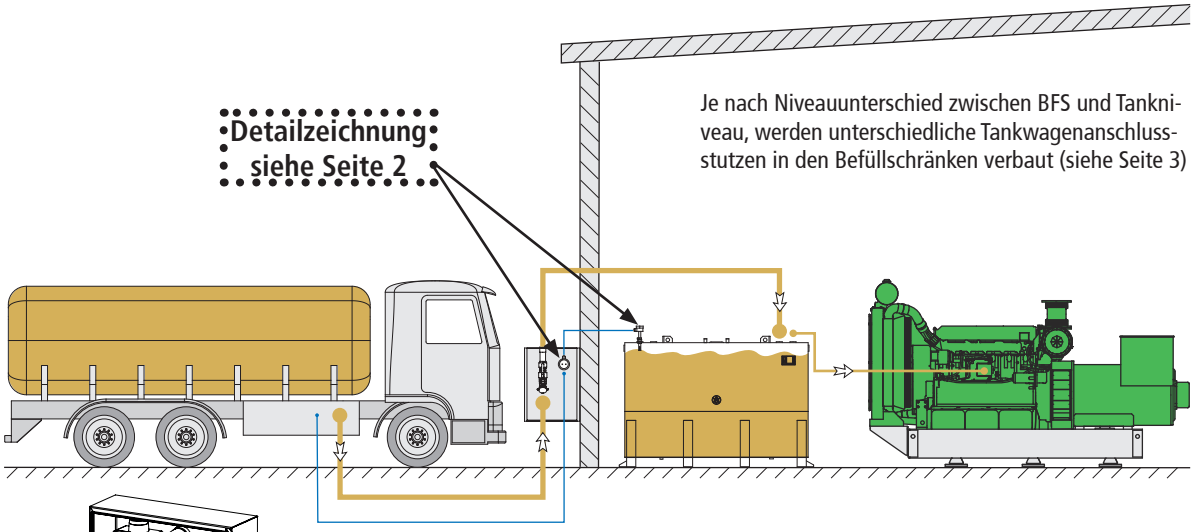

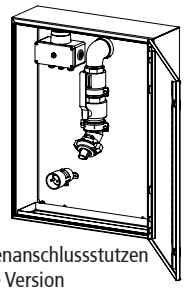

Tankwagenanschlussstutzen
hängende Version
1x Befüllung

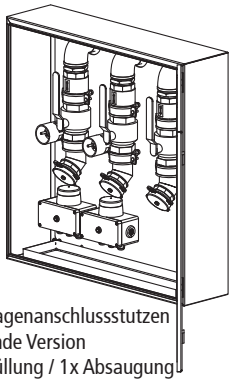

Tankwagenanschlussstutzen
hängende Version
2x Befüllung / 1x Absaugung

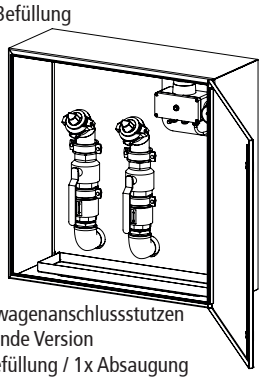

Tankwagenanschlussstutzen
stehende Version
1x Befüllung / 1x Absaugung

Standardausrüstung:

- Tankwagenanschlüsse in der Nennweite DN50/2" ausgeführt
- Armaturengruppe des Tankwagenanschlusses besteht aus dem Vaterteil der Tankwagenkupplung sowie einem Kugelhahn als Absperrarmatur und nachfolgendem Rückschlagventil
- Kupplungen aus dem Heizölbereich DN50
- Schrank aus Edelstahl, abschließbar
- Tropfwanne, Überfüllquittierbox, Tankwagenstecker
- Rohrdurchführung auf der Rückseite
- bis zu 3 Stränge im Schrank

Sonderausstattung:

- Tankwagenanschlüsse in der Nennweite DN80/3"
- VK/MK-Kupplungen, Camlock- sowie leckagefreie Todo-Kupplungen
- Verrohrung in Edelstahl (z. B. Betankung Harnstofflösung)
- Beleuchtung, Lichtschalter
- Türkontakt für Licht oder Alarmmeldung
- Rohrdurchführung seitlich, oben oder unten Entlüftung oder Gaspendelleitung

Werkstoff	Zulassung	Dokumentation	Blatt
Edelstahl, Stahl, Messing		DB-B-AE-907-W_2018.11 DB_AE-200_AE-201_2018-05_DE	1 / 3

Technische Änderungen vorbehalten!

Krampitz Maschinentank GmbH | Dannenberger Str. 15 | D-21368 Dahlenburg | Telefon: +49(0)3901/3088-100 | Telefax: +49(0)3901/3088-131
www.krampitz.de

BFS-

Befüll- und Entsorgungsschrank Aufbau und Funktion

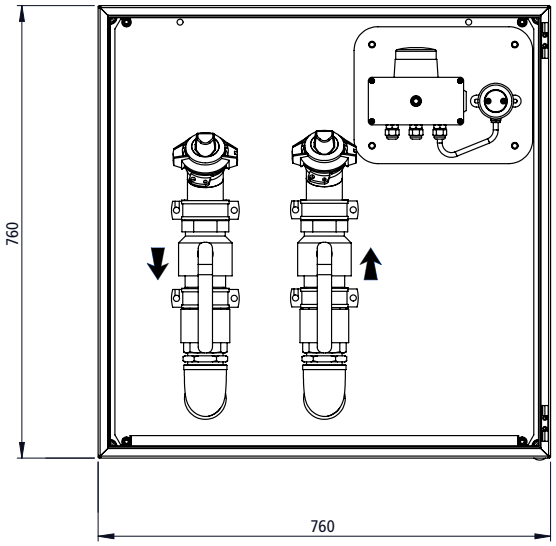

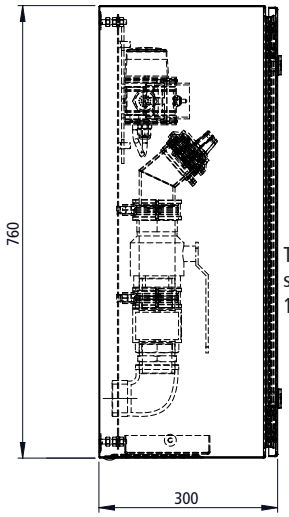

Tankwagenanschlussstutzen
stehende Version
1x Befüllung 1x Absaugung

Abbildung: BFS-BE-S-D

Pos	Artikelbeschreibung	Typ	Material	Spezifikation
1	Winkel IG/AG	DN50/2"	Stahl verzinkt	
2	Rückschlagventil IG/IG	DN50/2"	Messing	PN40
3	Doppelnippel AG/AG	DN50/2"	Messing	
4	Kugelhahn IG/IG	DN50/2"	Messing	
5	Rohrwinkel geschweißt	130°/2"	Stahl	TSM-FT-X-01
6	Füllrohrkupplung Typ K2	K50-IG-2"	Messing/ABS	EN 14420-6
7	Rohrschelle FRS Plus	DN65/2½"	Stahl verzinkt	
8	Anschweißbolzen mit Gewinde	RD/MR/4.8 M10x15 mm	Edelstahl	DIN EN ISO 13918

Tankwagenanschlussstutzen

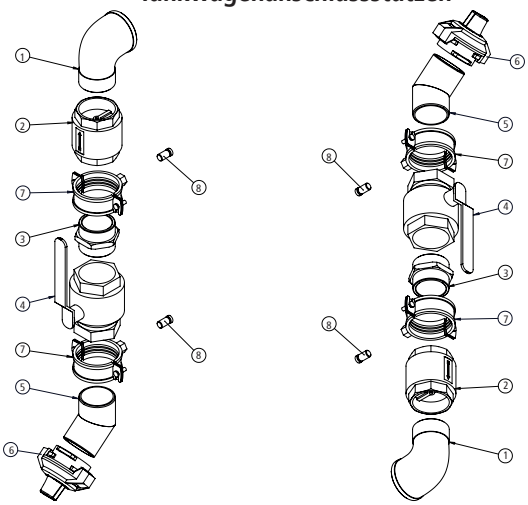

hängend **stehend**

Elektrisches Funktionsschema Überfüll-Quittierbox

B-AE-907-W
Überfüll-Quittierbox mit Tankwagenabschaltelektronik

AE-201
Niveaubegrenzer

AE-200
Überfüllsicherung

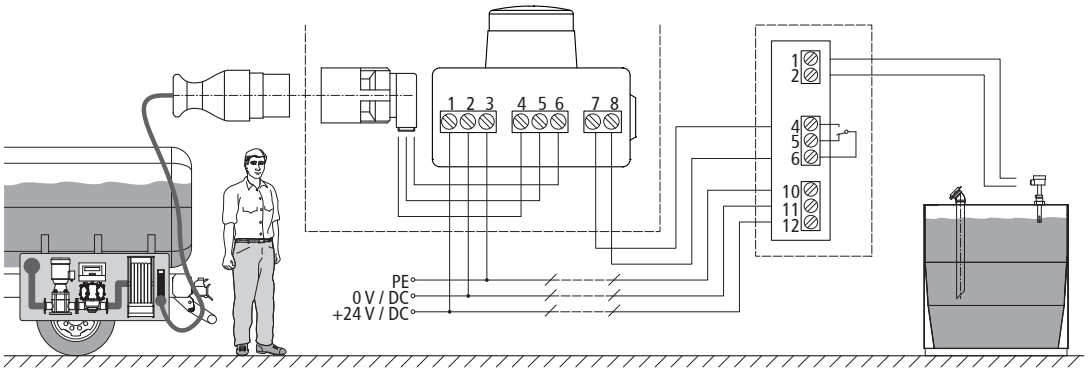

Werkstoff	Zulassung	Dokumentation	Blatt
Edelstahl, Stahl, Messing		DB-B-AE-907-W_2018.11 DB_AE-200_AE-201_2018-05_DE	2 / 3

Technische Änderungen vorbehalten!

BFS-

Befüll- und Entsorgungsschrank Aufbau und Funktion

BASIS®

Krampitz TANKSYSTEM GMBH

KUBISCH GUT

Einsatzunterschied hängende und stehende Ausführung der Tankwagenanschlussstutzen

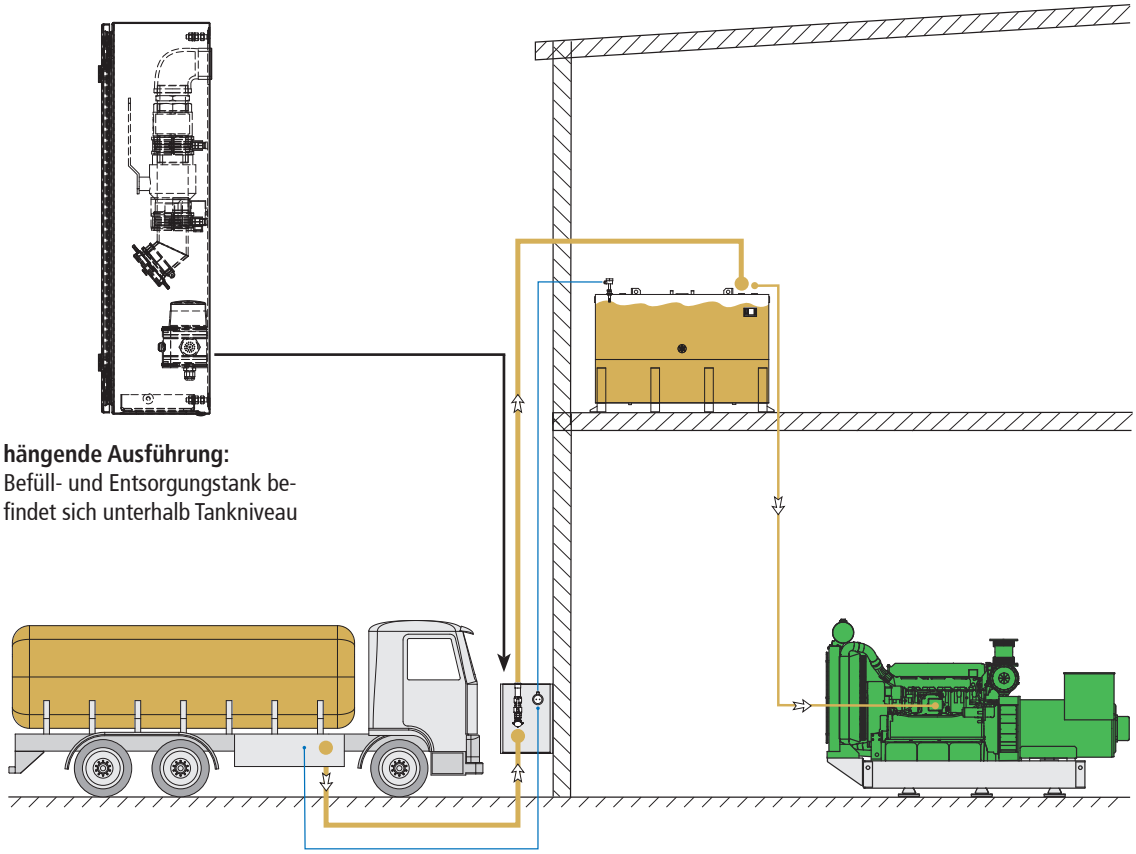

hängende Ausführung:
Befüll- und Entsorgungstank befindet sich unterhalb Tankniveau

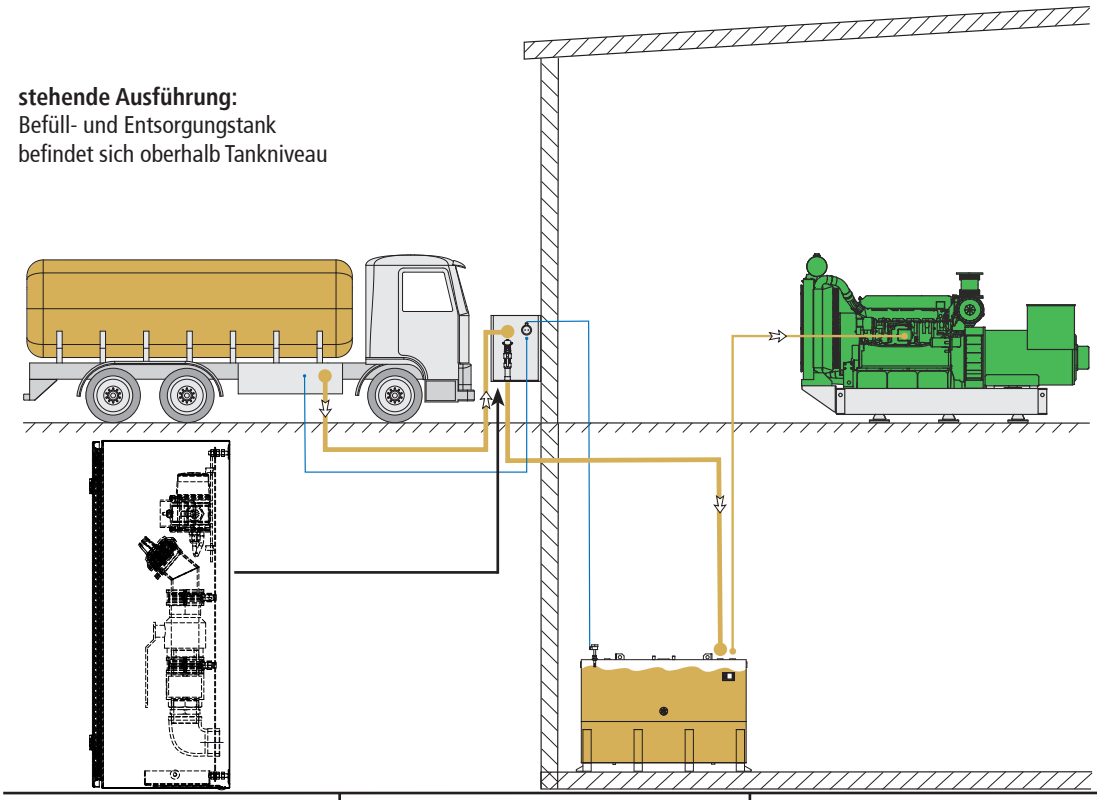

stehende Ausführung:
Befüll- und Entsorgungstank befindet sich oberhalb Tankniveau

Werkstoff	Zulassung	Dokumentation	Blatt
Edelstahl, Stahl, Messing		DB-B-AE-907-W_2018.11 DB_AE-200_AE-201_2018-05_DE	3 / 3

Technische Änderungen vorbehalten!

Krampitz Maschinentank GmbH | Dannenberger Str. 15 | D-21368 Dahlenburg | Telefon: +49(0)3901/3088-100 | Telefax: +49(0)3901/3088-131
www.krampitz.de