Baureihe	Produktdatenblatt - Stand 09.2023
KTD-F-A-B*	**Lagertank doppelwandig - Außenaufstellung inklusive Thermoisolierung 80 mm**

BASIS®

Eigenschaft		Einsatzbereich / Medien			Aufstellung
E2 doppelwandig	**E12** Grund-wassergefährdend	**E19** Flammpunkt >55°C	**E3** gereinigt transportabel	**E20** Thermoisoliert	**E8** Ausseneinsatz

KUBISCH GUT

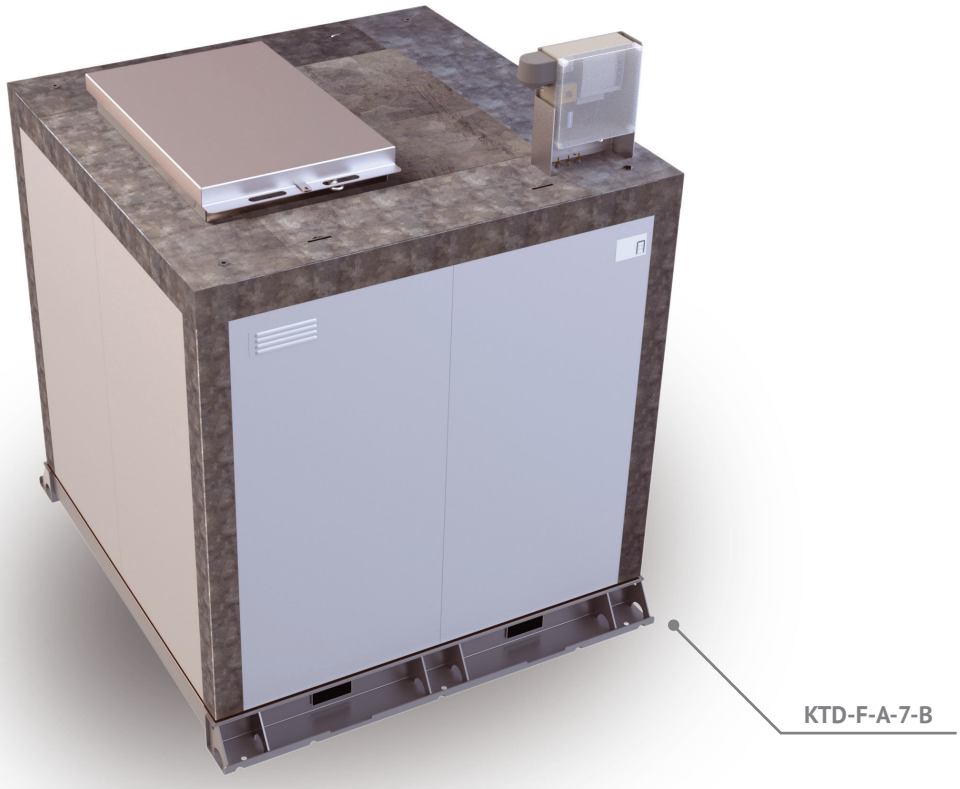

✱ entspricht KTD-FE in Zulassung Z-38.12-312 Anlage 3 Seite 1/3

Der KTD-F ist ein doppelwandiger Lagertank aus Stahl schwerer Bauart und dient der Lagerung wassergefährdender Medien wie Diesel, Heizöl und Benzin. Die Aufstellung erfolgt auf einer ebenen, tragfähigen Fläche. Der KTD-F kann problemlos mittels Gabelstapler oder Kran transportiert werden. Der KTD-F wird mit einer umfangreichen Grundausstattung geliefert, die einen sofortigen Einsatz ermöglicht.

Als Sonderausstattung sind zum Beispiel Edelstahlausführungen, Elektroheizung und ein Heizregister für die Prozesswärmenutzung möglich. Der KTD-F wird nach der allgemeinen bauaufsichtlichen Zulassung Z-38.12-312 aus Stahl S235 JR gefertigt **und muss mit einem Vakuumleckanzeiger ausgerüstet werden.**

Vorteile dieses Systems sind:
- hohe statische Festigkeit und doppelwandige Konstruktion
- neugestaltete Bodenbaugruppe zur Fundamentbefestigung mittels Klebeankern
- optimales Raum-Inhalt-Verhältnis durch kubische Bauform
- Verschließen der Tanköffnungen mit einer Haube zum Schutz vor Nässe und Vandalismus

Technische Änderungen vorbehalten!

Werkstoff	Zulassung	Dokumentation	Blatt
Stahl S235JR	Allgemeine Bauaufsichtliche Zulassung Z-38.12-312	Prüfzeugnis 1-fach Deutsch	1 / 4

KTD-F-A-B*

Lagertank doppelwandig - Außenaufstellung inklusive Thermoisolierung 80 mm

BASIS®

Krampitz®

KUBISCH GUT

Tanktyp	Volumen 100%	Volumen 95%	Länge	Länge Gesamt	Breite	Breite Gesamt	Höhe	Höhe Gesamt	Gewicht (leer)
Art.-Nr.	Liter	Liter	mm	mm	mm	mm	mm	mm	kg (ca.)
KTD-F-A-1-B	1 095	1 025	1 000	1180	1 000	1 380	1 250	1 820	835
KTD-F-A-1.5-B	1 660	1 560	1 500	1 680	1 000	1 380	1 250	1 820	1 030
KTD-F-A-2.5-B	2 670	2 510	2 000	2 180	1 000	1 380	1 500	1 950	1 335
KTD-F-A-5-B	5 380	5 140	2 000	2 180	1 500	1 880	2 000	2 405	1 835
KTD-F-A-7-B	7 280	6 950	2 000	2 180	2 000	2 380	2 000	2 405	2 205
KTD-F-A-10-B	10 770	10 280	3 000	3 180	2 000	2 380	2 000	2 405	3 000
KTD-F-A-15-B	14 590	13 910	4 000	4 180	2 000	2 380	2 000	2 405	3 655
KTD-F-A-20-B	20 000	19 050	5 500	5 680	2 000	2 380	2 000	2 405	5 085
KTD-F-A-30-B	29 200	27 820	8 000	8 180	2 000	2 380	2 000	2 405	6 375
KTD-F-A-40-B	40 320	38 390	11 000	11 180	2 000	2 380	2 000	2 405	8 425

Bitte beachten: Transport nur im entleerten und gereinigten Zustand!

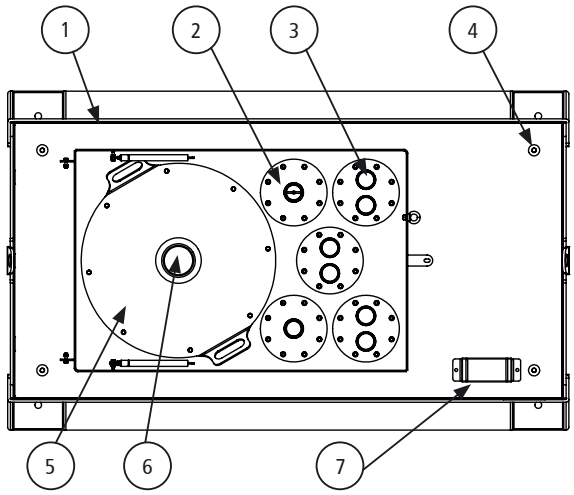

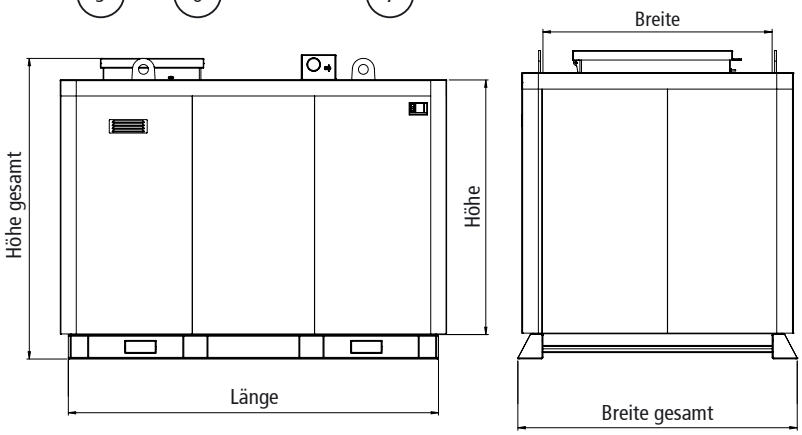

1.) Haubenelement
2.) Flansch DN 160
3.) Muffe 2“
4.) Multifixpunkt
5.) Revisionsöffnung
6.) Berstsicherung
7.) Vakuumleckanzeiger (Elektronisch oder statisch)

Standardausrüstung:

1.) Bodengruppe mit durchlaufenden Längsträgern und integrierten Gabelstaplertaschen
2.) Robuster, kubischer, doppelwandiger Körper aus Stahl S235 JR
3.) Aufstiegsleiter entfällt bei Thermoisolierung
4.) 4 Schwerlast-Kranösen zum Anheben im entleerten Zustand (bis 5 000 ltr. zwei Kranösen)
5.) Haubenelement, bestehend aus:
   - Rahmen inkl. Deckel
   - 2 Rohrdurchführungen 300 x 100 mm mit Blindplatte (inkl. Schrauben, U-Scheiben, Muttern)
   - Gasdruckdämpfer, Vorhängeschloss
6.) Dachbaugruppe bestehend aus:
   - Domeinstieg DN 600 mit Domdeckel
   - inkl. U-Scheiben, Muttern
   - Moosgummivierkantprofil 8 x 12 mm, selbstklebend
7.) Einstiegsstufen im Tank für Revision
8.) Typenschild
9.) Berstsicherung 115
10.) 5 Anschlussflansche für Flanschadapter DN 160 (AØ 240)
   - 5 Flanschadapter mit je 2 Muffen 2“

Korrosionsschutz:

- Innen: roh, geölt
- Außen: Beschichtung L-A-3, RAL 7032

Zubehör optional:

- Zusätzliche Niveaustandgeber
- Überfüllsicherung mit Hupe und Blitzlicht
- Filter, Pumpen, Elektrische Tankheizung
- Anlagensteuerung mit Zusatzfunktionen
- Ausrüstung für Medien Flammpunkt < 55°C
- Ausrüstung für Sondermedien

Sonderausstattung:

- Lackierung in allen RAL-Farben
- Innenbeschichtungen

Technische Änderungen vorbehalten!

Werkstoff	Zulassung	Dokumentation	Blatt
Stahl S235JR	Allgemeine Bauaufsichtliche Zulassung Z-38.12-312	Prüfzeugnis 1-fach Deutsch	2 / 4

KTD-F-A-B*

Lagertank doppelwandig - Außenaufstellung inklusive Thermoisolierung 80 mm

BASIS®

Krampitz®

KUBISCH GUT

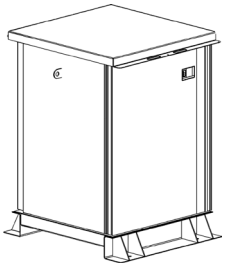

KTD-F-A-1-B

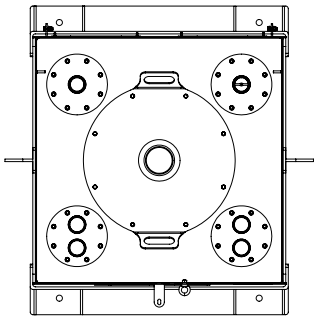

Besonderheiten KTD-F-A-1

11.) Domeinstieg DN 500
12.) 4 Flansche mit Flanschadapter DN 160 (AØ 240) mit je 2 Muffen 2“
13.) Integrierter Haubenrahmen

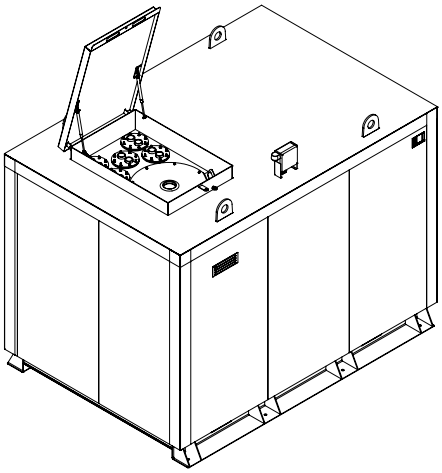

KTD-F-A-10-B

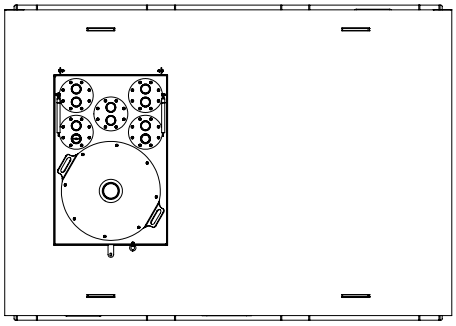

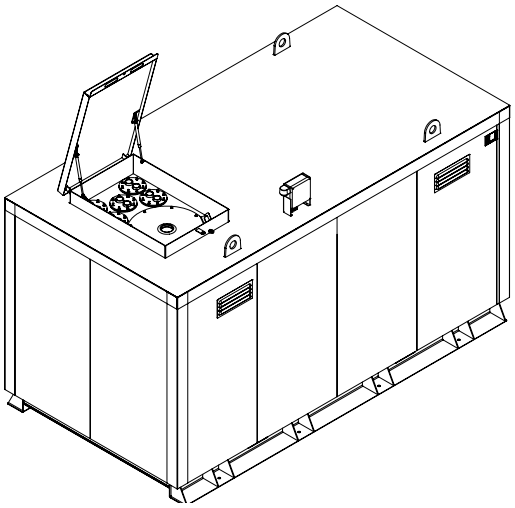

KTD-F-A-15-B

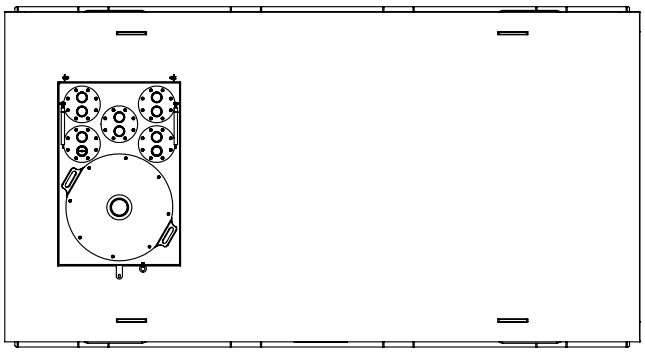

Technische Änderungen vorbehalten!

Werkstoff	Zulassung	Dokumentation	Blatt
Stahl S235JR	Allgemeine Bauaufsichtliche Zulassung Z-38.12-312	Prüfzeugnis 1-fach Deutsch	3 / 4

KTD-F-A-B*

Lagertank doppelwandig - Außenaufstellung inklusive Thermoisolierung 80 mm

BASIS®

Krampitz®

KUBISCH GUT

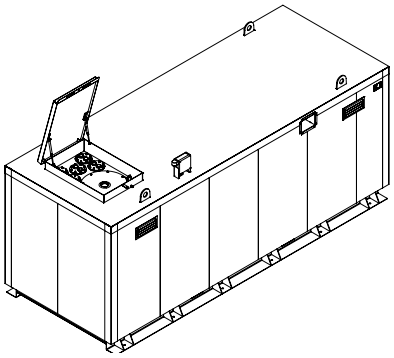

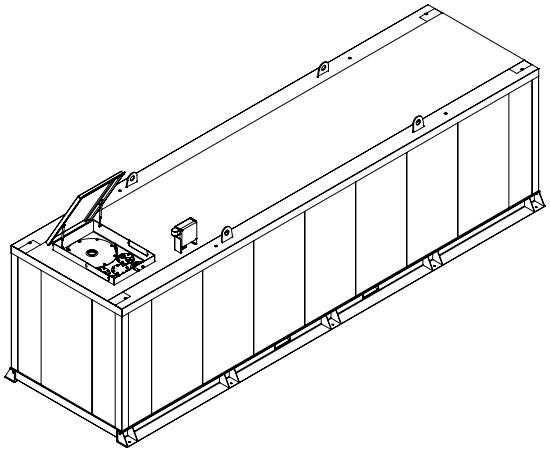

KTD-F-A-20-B

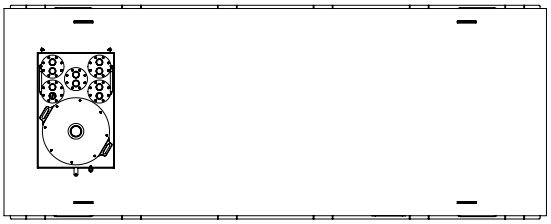

KTD-F-A-30-B

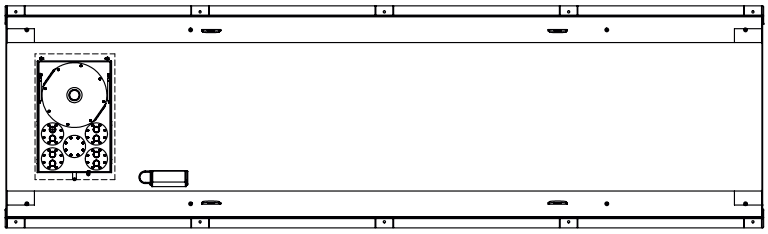

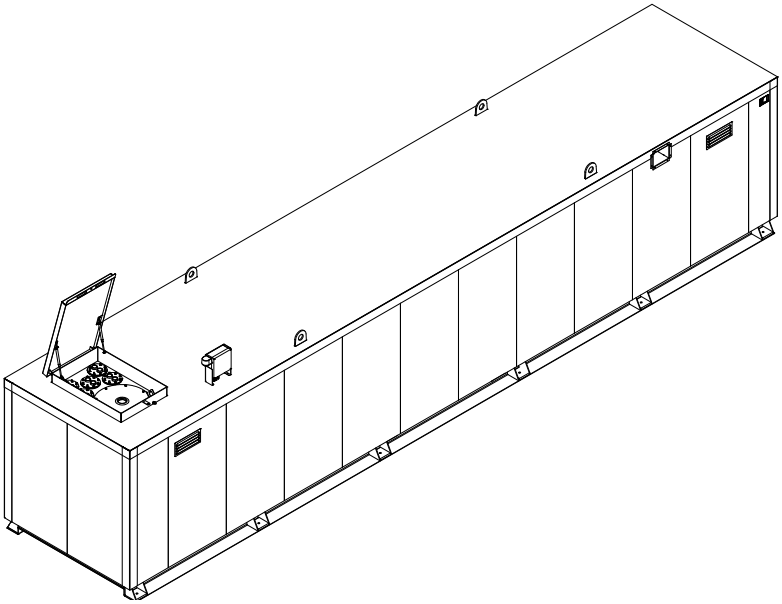

KTD-F-A-40-B

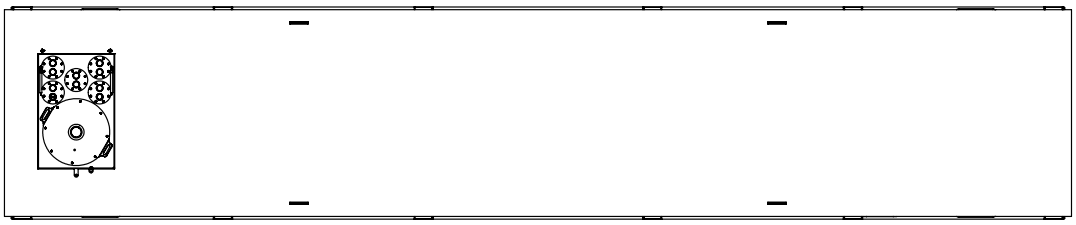

Technische Änderungen vorbehalten!

Werkstoff	Zulassung	Dokumentation	Blatt
Stahl S235JR	Allgemeine Bauaufsichtliche Zulassung Z-38.12-312	Prüfzeugnis 1-fach Deutsch	4 / 4