Baureihe	Produktdatenblatt - Stand 09.2023
KTD-F-A-C *	**Lagertank doppelwandig - Außenaufstellung** **inkl. Innenbeschichtung Harnstoff**

BASIS®

Krampitz®

KUBISCH GUT

Eigenschaft	Einsatzbereich / Medien				Aufstellung
E2 doppelwandig	**E12** Grund-wassergefährdend	**E19** Flammpunkt >55°C	**E3** gereinigt transportabel	**E24** Innenbeschich-tung Harnstoff	**E8** Ausseneinsatz

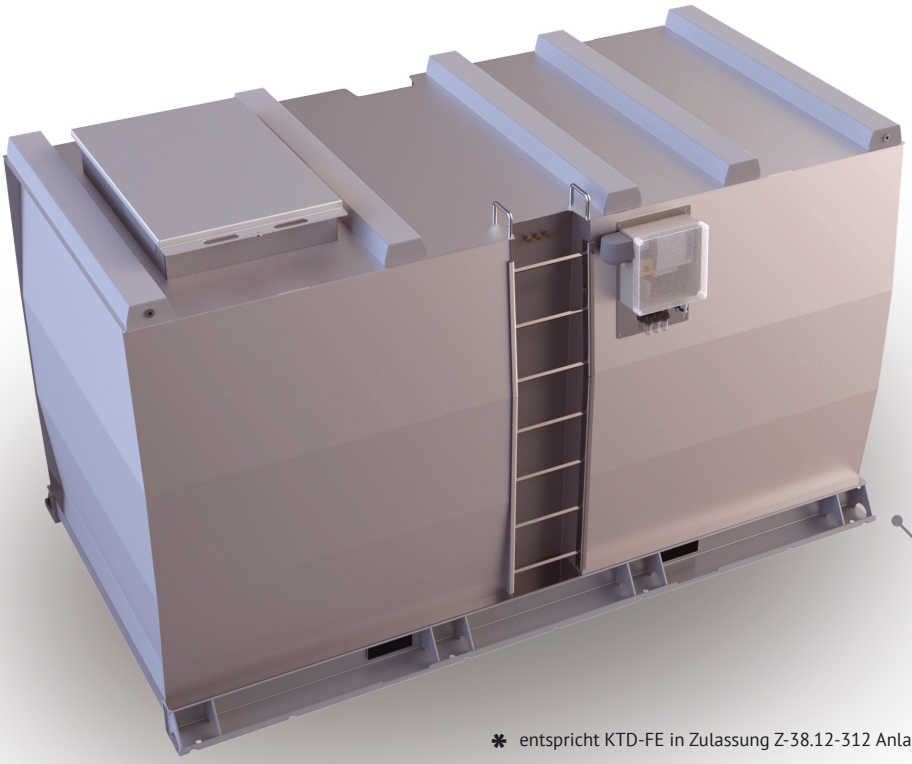

KTD-F-A-15-C

✱ entspricht KTD-FE in Zulassung Z-38.12-312 Anlage 3 Seite 1/3

✱ Aussenwände verstärkt

Der KTD-F ist ein doppelwandiger Lagertank aus Stahl schwerer Bauart und dient der Lagerung wassergefährdender Medien mit erhöhter Dichte bis 1,2 g/cm³ wie z. B. wässrige Harnstofflösung. Die Aufstellung erfolgt auf einer ebenen, tragfähigen Fläche. Der KTD-F kann problemlos mittels Gabelstapler oder Kran transportiert werden. Der KTD-F wird mit einer umfangreichen Grundausstattung geliefert, die einen sofortigen Einsatz ermöglicht. Als Sonderausstattung sind zum Beispiel Edelstahlausführungen, Elektroheizung und ein Heizregister für die Prozesswärmenutzung möglich. Der KTD-F wird nach der allgemeinen bauaufsichtlichen Zulassung Z-38.12-312 aus Stahl S235 JR gefertigt **und muss mit einem Vakuumleckanzeiger ausgerüstet werden.**

Vorteile dieses Systems sind:

- hohe statische Festigkeit und doppelwandige Konstruktion
- neugestaltete Bodenbaugruppe zur Fundamentbefestigung mittels Klebeankern
- optimales Raum-Inhalt-Verhältnis durch kubische Bauform
- Verschließen der Tanköffnungen mit einer Haube zum Schutz vor Nässe und Vandalismus

Technische Änderungen vorbehalten!

Werkstoff	Zulassung	Dokumentation	Blatt
Stahl S235JR	Allgemeine Bauaufsichtliche Zulassung Z-38.12-312	Prüfzeugnis 1-fach Deutsch	1 / 4

KTD-F-A-C *

Lagertank doppelwandig - Außenaufstellung
inkl. Innenbeschichtung Harnstoff

BASIS®

Krampitz®

KUBISCH GUT

Tanktyp	Volumen 100%	Volumen 95%	Länge	Länge Gesamt	Breite	Breite Gesamt	Höhe	Höhe Gesamt	Gewicht (leer)
Art.-Nr.	Liter	Liter	mm	mm	mm	mm	mm	mm	kg (ca.)
KTD-F-A-1-C	1 095	1 025	1 000	1010	1 000	1 220	1 250	1 800	908
KTD-F-A-1.5-C	1 660	1 560	1 500	1 520	1 000	1 220	1 250	1 800	1 107
KTD-F-A-2.5-C	2 670	2 510	2 000	2 020	1 000	1 220	1 500	2 000	1 443
KTD-F-A-5-C	5 380	5 140	2 000	2 020	1 500	1 720	2 000	2 400	1 948
KTD-F-A-7-C	7 280	6 950	2 000	2 020	2 000	2 220	2 000	2 400	2 321
KTD-F-A-10-C	10 770	10 280	3 000	3 030	2 000	2 220	2 000	2 400	3 180
KTD-F-A-15-C	14 590	13 910	4 000	4 030	2 000	2 220	2 000	2 400	3 863
KTD-F-A-20-C	20 000	19 050	5 500	5 530	2 000	2 220	2 000	2 400	5 441
KTD-F-A-30-C	29 200	27 820	8 000	8 030	2 000	2 220	2 000	2 400	6 723
KTD-F-A-40-C	40 320	38 390	11 000	11 030	2 000	2 220	2 000	2 400	8 896

Bitte beachten: Transport nur im entleerten und gereinigten Zustand!

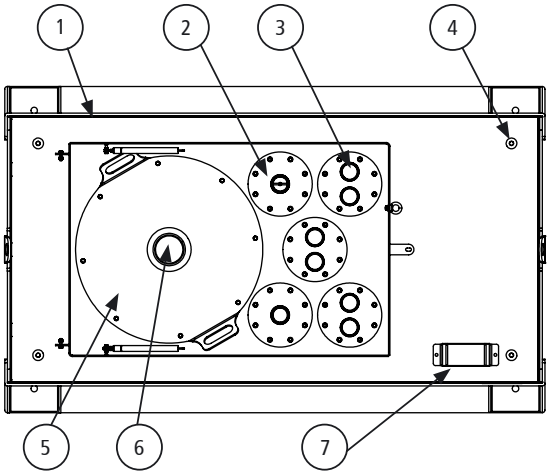

1.) Bodengruppe mit durchlaufenden Längsträgern und integrierten Gabelstaplertaschen
2.) Robuster, kubischer, doppelwandiger Körper aus Stahl S235 JR
3.) Aufstiegsleiter ab 10 000 ltr. (Aufstiegssprossen montiert in einer der äußeren Versteifungsnischen) inkl. 2 Haltegriffe auf dem Tankdach
4.) 4 Schwerlast-Kranösen zum Anheben im entleerten Zustand (bis 5 000 ltr. zwei Kranösen)
5.) Haubenelement, bestehend aus:
   - Rahmen inkl. Deckel
   - 2 Rohrdurchführungen 300 x 100 mm mit Blindplatte (inkl. Schrauben, U-Scheiben, Muttern)
   - Gasdruckdämpfer, Vorhängeschloss
6.) Dachbaugruppe bestehend aus:
   - Domeinstieg DN 600 mit Domdeckel
   - inkl. U-Scheiben, Muttern
   - Moosgummivierkantprofil 8 x 12 mm, selbstklebend
7.) Einstiegsstufen im Tank für Revision
8.) Typenschild
9.) Berstsicherung 115
10.) 5 Anschlussflansche für Flanschadapter DN 160 (AØ 240) - 5 Flanschadapter mit je 2 Muffen 2“

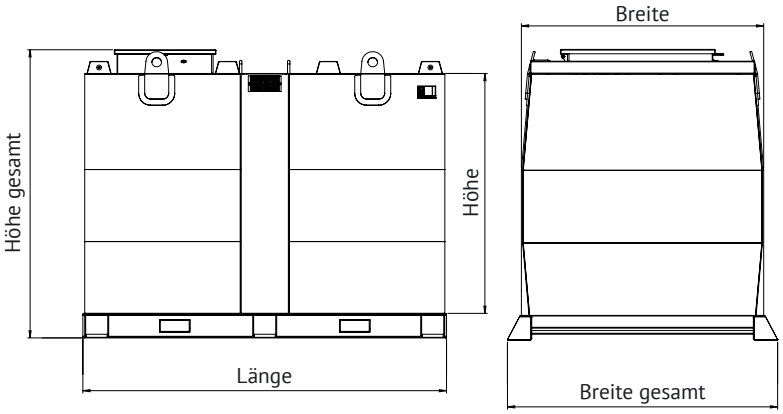

1.) Haubenelement
2.) Flansch DN 160
3.) Muffe 2“
4.) Multifixpunkt
5.) Revisionsöffnung
6.) Berstsicherung
7.) Vakuumleckanzeiger (Elektronisch oder statisch)

Korrosionsschutz:
- Innen: Innenbeschichtungen
- Außen: Beschichtung L-A-3, RAL 7032

Zubehör optional:
- Zusätzliche Niveaustandgeber
- Überfüllsicherung mit Hupe und Blitzlicht
- Filter, Pumpen, Elektrische Tankheizung
- Anlagensteuerung mit Zusatzfunktionen
- Ausrüstung für Medien Flammpunkt < 55°C
- Ausrüstung für Sondermedien

Sonderausstattung:
- Lackierung in allen RAL-Farben

Technische Änderungen vorbehalten!

Werkstoff	Zulassung	Dokumentation	Blatt
Stahl S235JR	Allgemeine Bauaufsichtliche Zulassung Z-38.12-312	Prüfzeugnis 1-fach Deutsch	2 / 4

KTD-F-A-C *

Lagertank doppelwandig - Außenaufstellung
inkl. Innenbeschichtung Harnstoff

BASIS®

Krampitz®

KUBISCH GUT

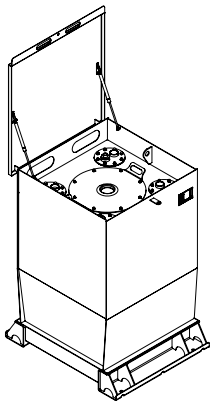

KTD-F-A-1-C

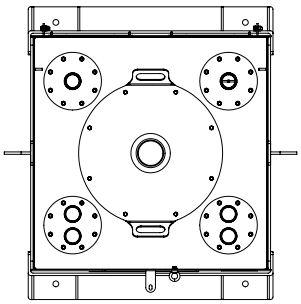

Besonderheiten KTD-F-A-1

11.) Domeinstieg DN 500
12.) 4 Flansche mit Flanschadapter DN 160 (AØ 240) mit je 2 Muffen 2“
13.) Integrierter Haubenrahmen

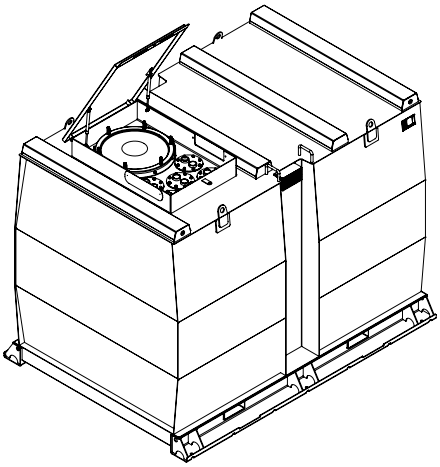

KTD-F-A-10-C

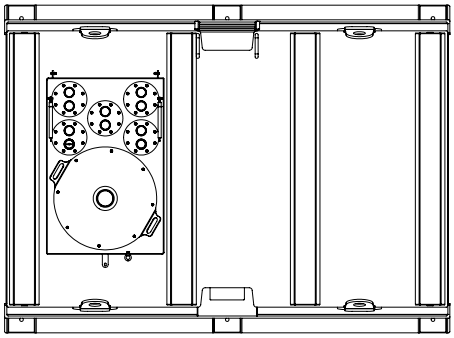

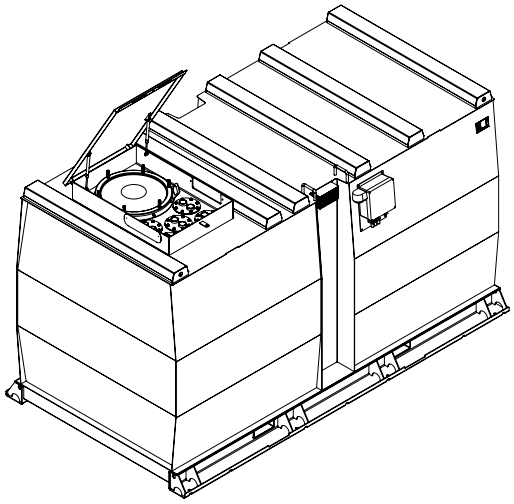

KTD-F-A-15-C

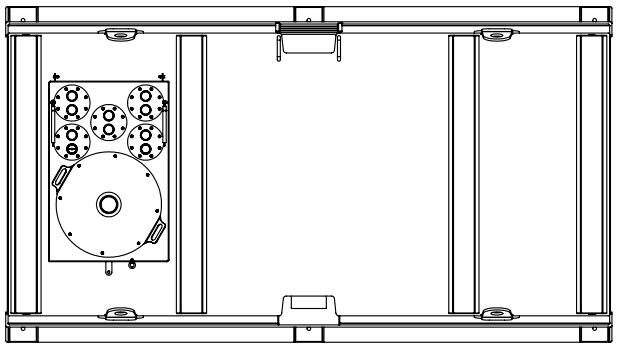

Technische Änderungen vorbehalten!

Werkstoff	Zulassung	Dokumentation	Blatt
Stahl S235JR	Allgemeine Bauaufsichtliche Zulassung Z-38.12-312	Prüfzeugnis 1-fach Deutsch	3 / 4

KTD-F-A-C *

Lagertank doppelwandig - Außenaufstellung
inkl. Innenbeschichtung Harnstoff

BASIS®

Krampitz®

KUBISCH GUT

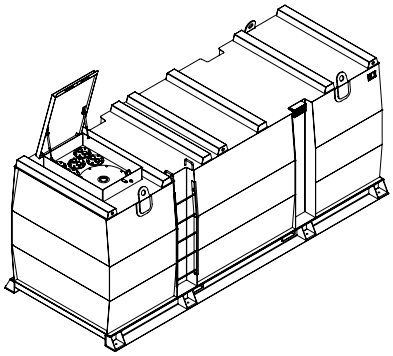

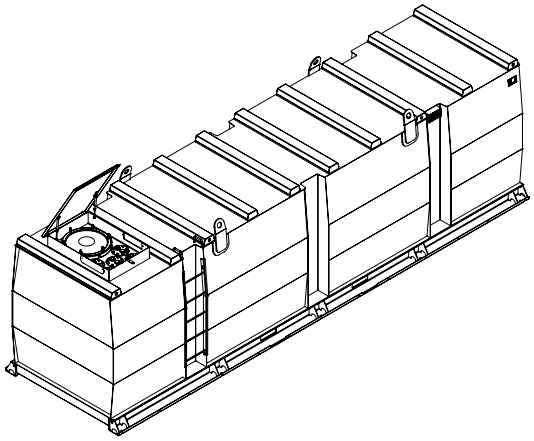

KTD-F-A-20-A

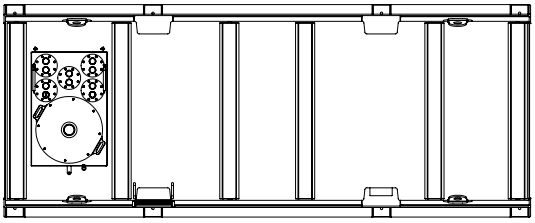

KTD-F-A-30-A

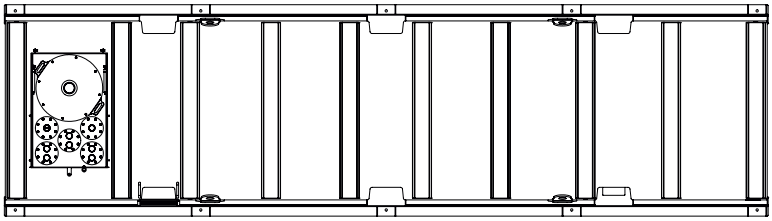

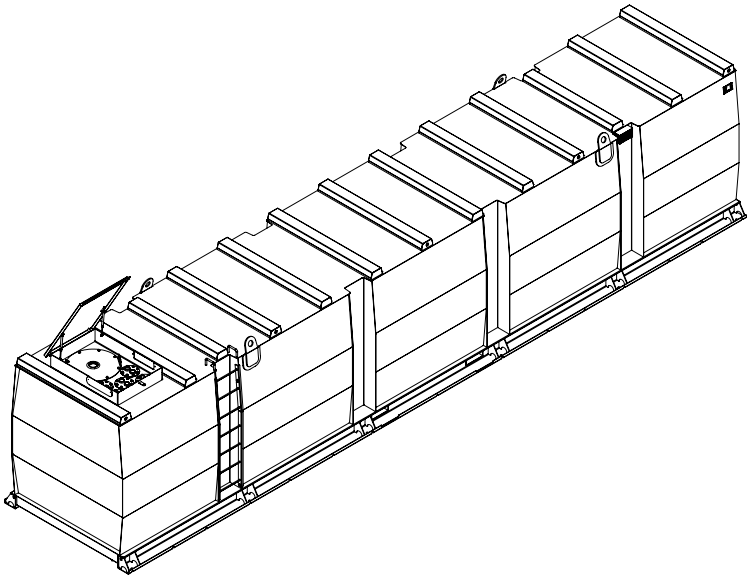

KTD-F-A-40-A

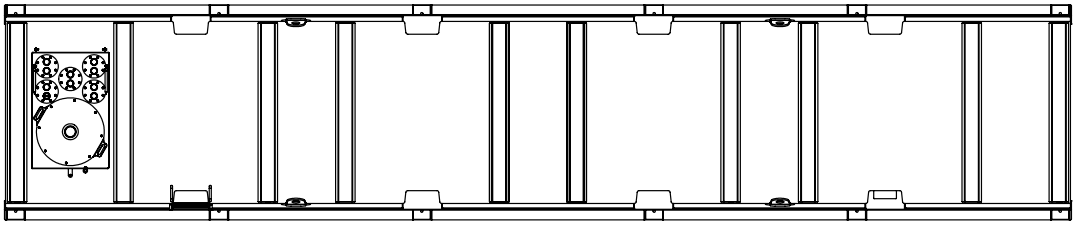

Technische Änderungen vorbehalten!

Werkstoff	Zulassung	Dokumentation	Blatt
Stahl S235JR	Allgemeine Bauaufsichtliche Zulassung Z-38.12-312	Prüfzeugnis 1-fach Deutsch	4 / 4