| Baureihe | Produktdatenblatt - Stand 09.2023 |
|---|---|
| **KTD-F-A-G*** | **Lagertank doppelwandig - Außenaufstellung**<br>**Außenwände verstärkt, inkl. Innenbeschichtung Harnstoff**<br>**Erdbebenzone 1-3** |

BASIS®

Krampitz®

KUBISCH GUT

| Eigenschaft | Einsatzbereich / Medien | | | | Aufstellung |
|---|---|---|---|---|---|
| **E2** doppelwandig | **E12** Grund-wassergefährdend | **E19** Flammpunkt >55°C | **E3** gereinigt transportabel | **E24** Innenbeschich-tung Harnstoff | **E8** Ausseneinsatz |

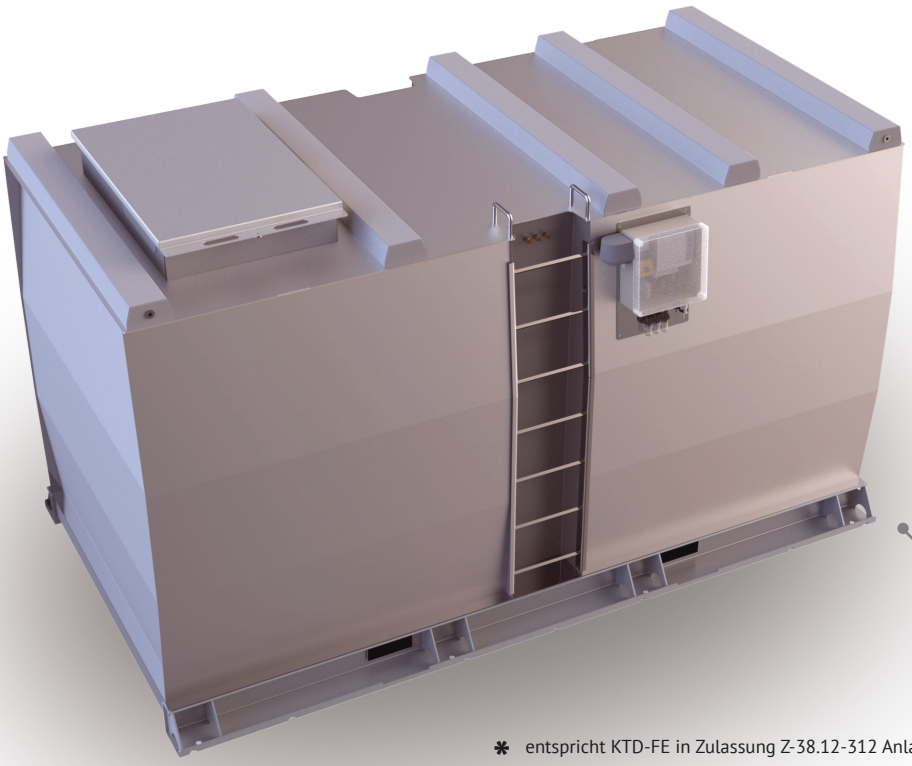


✱ entspricht KTD-FE in Zulassung Z-38.12-312 Anlage 3 Seite 1/3

Der KTD-F ist ein doppelwandiger Lagertank aus Stahl schwerer Bauart und dient der Lagerung wassergefährdender Medien mit erhöhter Dichte bis 1,2 g/cm³ wie z. B. wässrige Harnstofflösung. Die Aufstellung erfolgt auf einer ebenen, tragfähigen Fläche. Der KTD-F kann problemlos mittels Gabelstapler oder Kran transportiert werden. Der KTD-F wird mit einer umfangreichen Grundausstattung geliefert, die einen sofortigen Einsatz ermöglicht. Als Sonderausstattung sind zum Beispiel Edelstahlausführungen, Elektroheizung und ein Heizregister für die Prozesswärmenutzung möglich. Der KTD-F wird nach der allgemeinen bauaufsichtlichen Zulassung Z-38.12-312 aus Stahl S235 JR gefertigt **und muss mit einem Vakuumleckanzeiger ausgerüstet werden.**

**Vorteile dieses Systems sind:**
- hohe statische Festigkeit und doppelwandige Konstruktion
- neugestaltete Bodenbaugruppe zur Fundamentbefestigung mittels Klebeankern
- optimales Raum-Inhalt-Verhältnis durch kubische Bauform
- Verschließen der Tanköffnungen mit einer Haube zum Schutz vor Nässe und Vandalismus

Technische Änderungen vorbehalten!

| Werkstoff | Zulassung | Dokumentation | Blatt |
|---|---|---|---|
| Stahl S235JR | Allgemeine Bauaufsichtliche Zulassung Z-38.12-312 | Prüfzeugnis 1-fach Deutsch | 1 / 4 |

# KTD-F-A-G*

## Lagertank doppelwandig - Außenaufstellung
### Außenwände verstärkt, inkl. Innenbeschichtung Harnstoff
### Erdbebenzone 1-3

BASIS®

Krampitz®

KUBISCH GUT

| Tanktyp | Volumen 100% | Volumen 95% | Länge | Länge Gesamt | Breite | Breite Gesamt | Höhe | Höhe Gesamt | Gewicht (leer) |
|---|---|---|---|---|---|---|---|---|---|
| Art.-Nr. | Liter | Liter | mm | mm | mm | mm | mm | mm | kg (ca.) |
| **KTD-F-A-1-G** | 1 095 | 1 025 | 1 000 | 1010 | 1 000 | 1 220 | 1 250 | 1 800 | 908 |
| **KTD-F-A-1.5-G** | 1 660 | 1 560 | 1 500 | 1 520 | 1 000 | 1 220 | 1 250 | 1 800 | 1 107 |
| **KTD-F-A-2.5-G** | 2 670 | 2 510 | 2 000 | 2 020 | 1 000 | 1 220 | 1 500 | 2 000 | 1 443 |
| **KTD-F-A-5-G** | 5 380 | 5 140 | 2 000 | 2 020 | 1 500 | 1 720 | 2 000 | 2 400 | 1 948 |
| **KTD-F-A-7-G** | 7 280 | 6 950 | 2 000 | 2 020 | 2 000 | 2 220 | 2 000 | 2 400 | 2 321 |
| **KTD-F-A-10-G** | 10 770 | 10 280 | 3 000 | 3 030 | 2 000 | 2 220 | 2 000 | 2 400 | 3 180 |
| **KTD-F-A-15-G** | 14 590 | 13 910 | 4 000 | 4 030 | 2 000 | 2 220 | 2 000 | 2 400 | 3 972 |
| **KTD-F-A-20-G** | 20 000 | 19 050 | 5 500 | 5 530 | 2 000 | 2 220 | 2 000 | 2 400 | 5 550 |
| **KTD-F-A-30-G** | 29 200 | 27 820 | 8 000 | 8 030 | 2 000 | 2 220 | 2 000 | 2 400 | 6 941 |
| **KTD-F-A-40-G** | 40 320 | 38 390 | 11 000 | 11 030 | 2 000 | 2 220 | 2 000 | 2 400 | 9 223 |

**Bitte beachten:** Transport nur im entleerten und gereinigten Zustand!

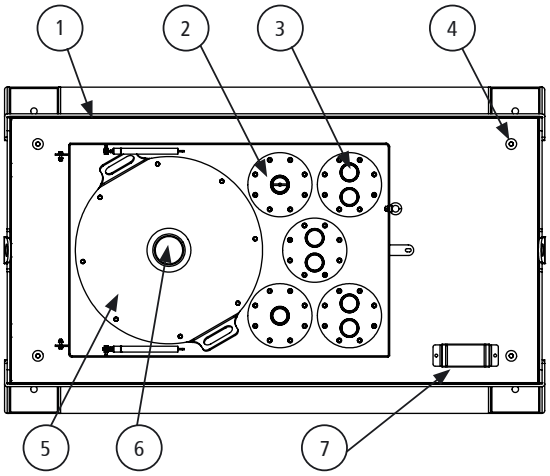


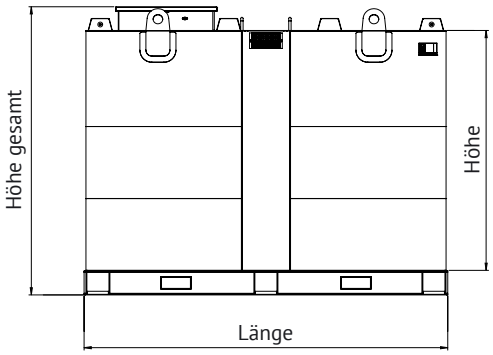


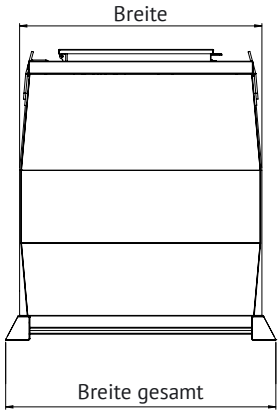


1.) Haubenelement
2.) Flansch DN 160
3.) Muffe 2“
4.) Multifixpunkt
5.) Revisionsöffnung
6.) Berstsicherung
7.) Vakuumleckanzeiger (Elektronisch oder statisch)

Schwallwände:
KTD-F-A-10-G 1x
KTD-F-A-15-G 1x
KTD-F-A-20-G 2x
KTD-F-A-30-G 3x
KTD-F-A-40-G 4x

**Standardausrüstung**:
1.) Bodengruppe mit durchlaufenden Längsträgern und integrierten Gabelstaplertaschen
2.) Robuster, kubischer, doppelwandiger Körper aus Stahl S235 JR
3.) Aufstiegsleiter ab 10 000 ltr. (Aufstiegssprossen montiert in einer der äußeren Versteifungsnischen) inkl. 2 Haltegriffe auf dem Tankdach
4.) 4 Schwerlast-Kranösen zum Anheben im entleerten Zustand (bis 5 000 ltr. zwei Kranösen)
5.) Haubenelement, bestehend aus:
   - Rahmen inkl. Deckel
   - 2 Rohrdurchführungen 300 x 100 mm mit Blindplatte (inkl. Schrauben, U-Scheiben, Muttern)
   - Gasdruckdämpfer, Vorhängeschloss
6.) Dachbaugruppe bestehend aus:
   - Domeinstieg DN 600 mit Domdeckel
   - inkl. U-Scheiben, Muttern
   - Moosgummivierkantprofil 8 x 12 mm, selbstklebend
7.) Einstiegsstufen im Tank für Revision
8.) Typenschild
9.) Berstsicherung 115
10.) 5 Anschlussflansche für Flanschadapter DN 160 (AØ 240)
   - 5 Flanschadapter mit je 2 Muffen 2“

**Korrosionsschutz:**
- Innen: roh, geölt
- Außen: Beschichtung L-A-3, RAL 7032

**Zubehör optional:**
- Zusätzliche Niveaustandgeber
- Überfüllsicherung mit Hupe und Blitzlicht
- Filter, Pumpen, Elektrische Tankheizung
- Anlagensteuerung mit Zusatzfunktionen
- Ausrüstung für Medien Flammpunkt < 55°C
- Ausrüstung für Sondermedien

**Sonderausstattung:**
- Lackierung in allen RAL-Farben
- Innenbeschichtungen

Technische Änderungen vorbehalten!

| Werkstoff | Zulassung | Dokumentation | Blatt |
|---|---|---|---|
| Stahl S235JR | Allgemeine Bauaufsichtliche Zulassung Z-38.12-312 | Prüfzeugnis 1-fach Deutsch | 2 / 4 |

# KTD-F-A-G*

## Lagertank doppelwandig - Außenaufstellung
### Außenwände verstärkt, inkl. Innenbeschichtung Harnstoff
### Erdbebenzone 1-3

BASIS®

Krampitz®

KUBISCH GUT

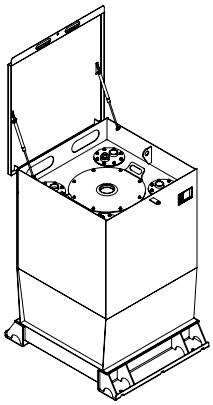

**KTD-F-A-1-G**

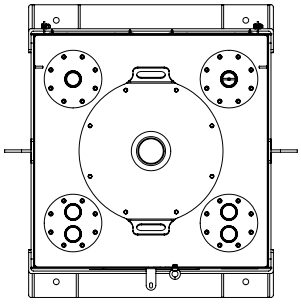

**Besonderheiten KTD-F-A-1**

11.) Domeinstieg DN 500
12.) 4 Flansche mit Flanschadapter DN 160 (AØ 240) mit je 2 Muffen 2“
13.) Integrierter Haubenrahmen

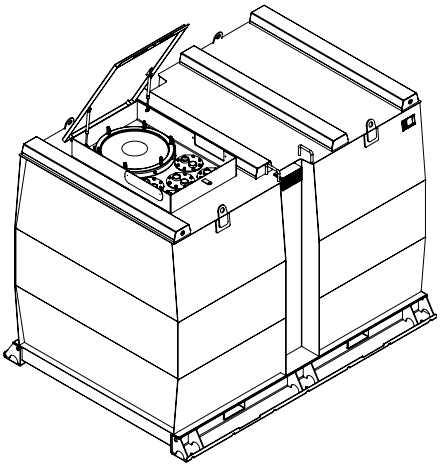

**KTD-F-A-10-G**

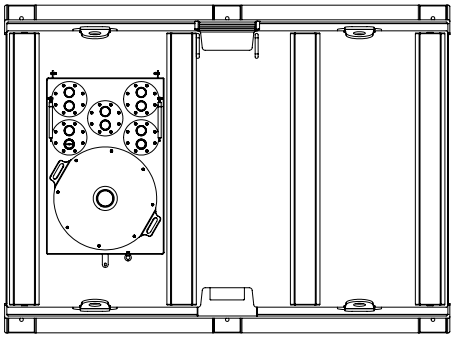

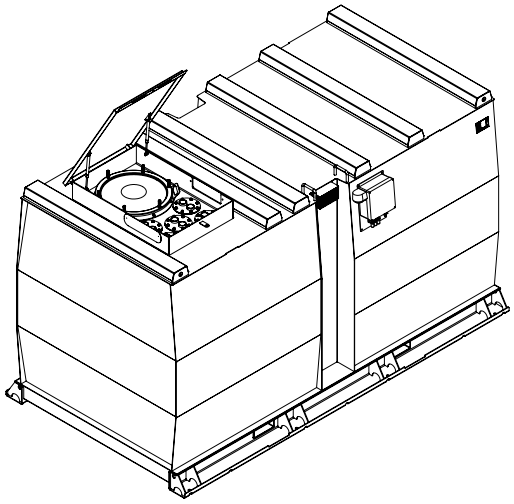

**KTD-F-A-15-G**

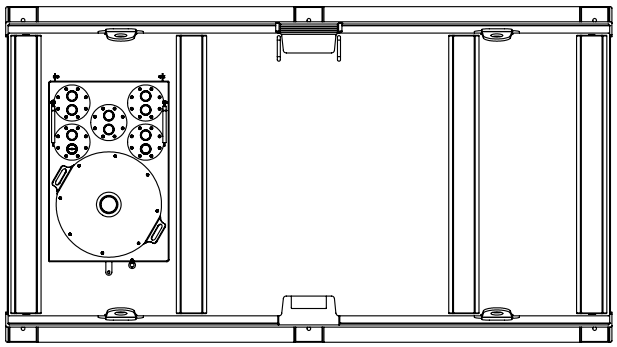

Technische Änderungen vorbehalten!

| Werkstoff | Zulassung | Dokumentation | Blatt |
|---|---|---|---|
| Stahl S235JR | Allgemeine Bauaufsichtliche Zulassung Z-38.12-312 | Prüfzeugnis 1-fach Deutsch | 3 / 4 |

# KTD-F-A-G*

## Lagertank doppelwandig - Außenaufstellung
### Außenwände verstärkt, inkl. Innenbeschichtung Harnstoff
### Erdbebenzone 1-3

BASIS®

Krampitz®

KUBISCH GUT

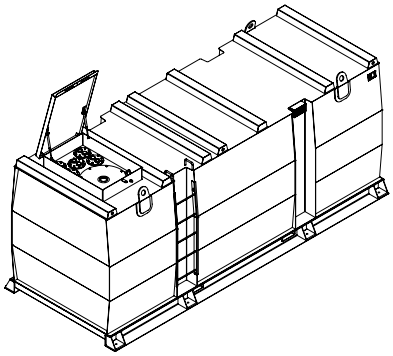

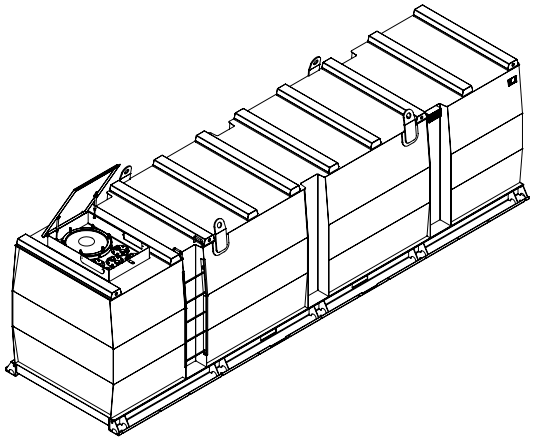

**KTD-F-A-20-G**

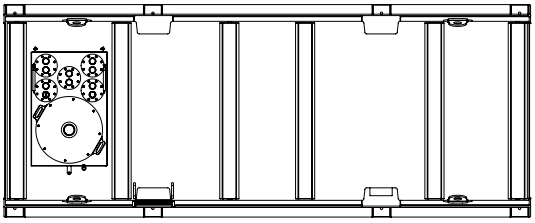

**KTD-F-A-30-G**

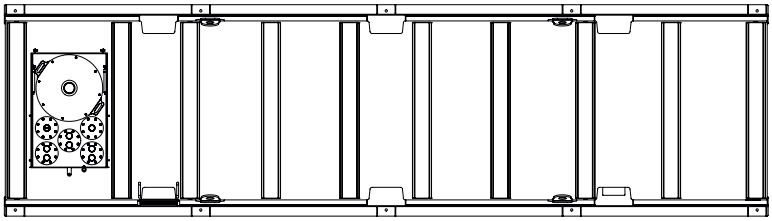

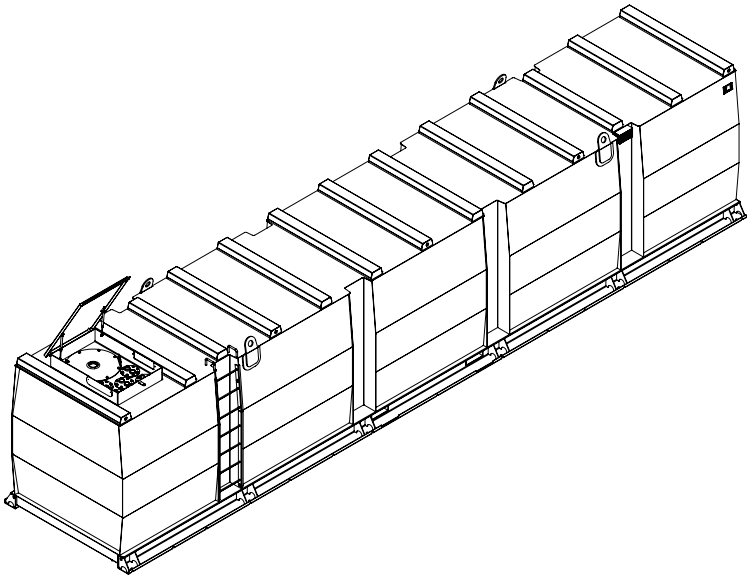

**KTD-F-A-40-G**

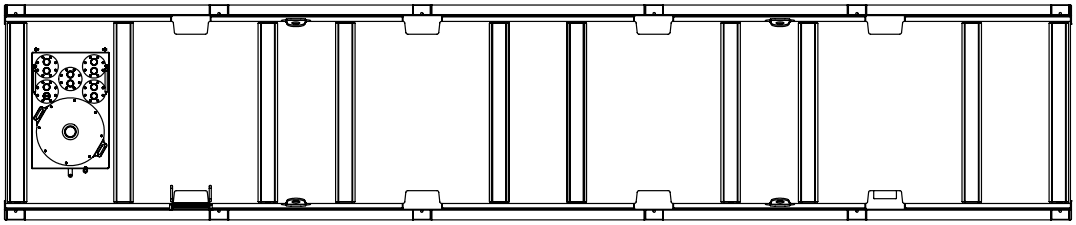

Technische Änderungen vorbehalten!

| Werkstoff | Zulassung | Dokumentation | Blatt |
|---|---|---|---|
| Stahl S235JR | Allgemeine Bauaufsichtliche Zulassung Z-38.12-312 | Prüfzeugnis 1-fach Deutsch | 4 / 4 |