Baureihe	Produktdatenblatt - Stand 09.2023
KTD-F-A-D*	**Lagertank doppelwandig - Außenaufstellung Erdbebenzone 1-3**

BASIS®

Eigenschaft		Einsatzbereich / Medien				Aufstellung
E2 doppelwandig	**E12** Grund-wassergefährdend	**E19** Flammpunkt >55°C	**E3** gereinigt transportabel	**E23** Erdbebenzone 1-3		**E8** Ausseneinsatz

Krampitz®

KUBISCH GUT

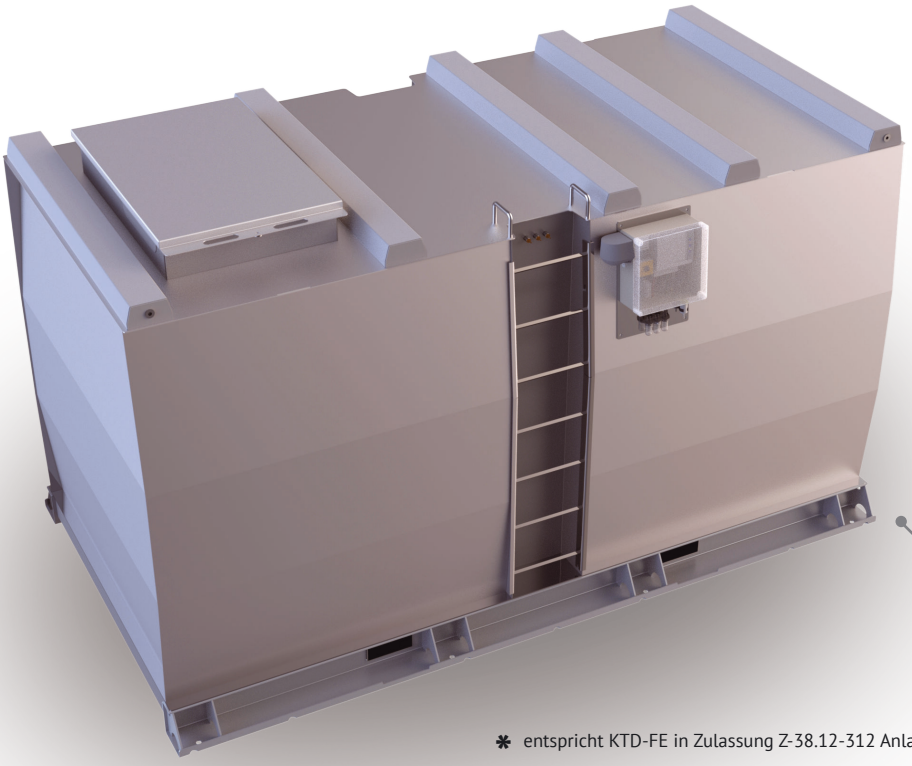

KTD-F-A-15-D

✱ entspricht KTD-FE in Zulassung Z-38.12-312 Anlage 3 Seite 1/3

Der KTD-F ist ein doppelwandiger Lagertank aus Stahl schwerer Bauart und dient der Lagerung wassergefährdender Medien wie Diesel, Heizöl und Benzin. Die Aufstellung erfolgt auf einer ebenen, tragfähigen Fläche. Der KTD-F kann problemlos mittels Gabelstapler oder Kran transportiert werden. Der KTD-F wird mit einer umfangreichen Grundausstattung geliefert, die einen sofortigen Einsatz ermöglicht.

Als Sonderausstattung sind zum Beispiel Edelstahlausführungen, Elektroheizung und ein Heizregister für die Prozesswärmenutzung möglich. Der KTD-F wird nach der allgemeinen bauaufsichtlichen Zulassung Z-38.12-312 aus Stahl S235 JR gefertigt **und muss mit einem Vakuumleckanzeiger ausgerüstet werden.**

Vorteile dieses Systems sind:

- hohe statische Festigkeit und doppelwandige Konstruktion
- neugestaltete Bodenbaugruppe zur Fundamentbefestigung mittels Klebeankern
- optimales Raum-Inhalt-Verhältnis durch kubische Bauform
- Verschließen der Tanköffnungen mit einer Haube zum Schutz vor Nässe und Vandalismus

Technische Änderungen vorbehalten!

Werkstoff	Zulassung	Dokumentation	Blatt
Stahl S235JR	Allgemeine Bauaufsichtliche Zulassung Z-38.12-312	Prüfzeugnis 1-fach Deutsch	1 / 4

KTD-F-A-D*

Lagertank doppelwandig - Außenaufstellung Erdbebenzone 1-3

BASIS®

Krampitz®

KUBISCH GUT

Tanktyp	Volumen 100%	Volumen 95%	Länge	Länge Gesamt	Breite	Breite Gesamt	Höhe	Höhe Gesamt	Gewicht (leer)
Art.-Nr.	Liter	Liter	mm	mm	mm	mm	mm	mm	kg (ca.)
KTD-F-A-1-D	1 095	1 025	1 000	1010	1 000	1 220	1 250	1 800	700
KTD-F-A-1.5-D	1 660	1 560	1 500	1 520	1 000	1 220	1 250	1 800	850
KTD-F-A-2.5-D	2 670	2 510	2 000	2 020	1 000	1 220	1 500	2 000	1 110
KTD-F-A-5-D	5 380	5 140	2 000	2 020	1 500	1 720	2 000	2 400	1 490
KTD-F-A-7-D	7 280	6 950	2 000	2 020	2 000	2 220	2 000	2 400	1 770
KTD-F-A-10-D	10 770	10 280	3 000	3 030	2 000	2 220	2 000	2 400	2 430
KTD-F-A-15-D	14 590	13 910	4 000	4 030	2 000	2 220	2 000	2 400	3 059
KTD-F-A-20-D	20 000	19 050	5 500	5 530	2 000	2 220	2 000	2 400	4 279
KTD-F-A-30-D	29 200	27 820	8 000	8 030	2 000	2 220	2 000	2 400	5 348
KTD-F-A-40-D	40 320	38 390	11 000	11 030	2 000	2 220	2 000	2 400	7 117

Bitte beachten: Transport nur im entleerten und gereinigten Zustand!

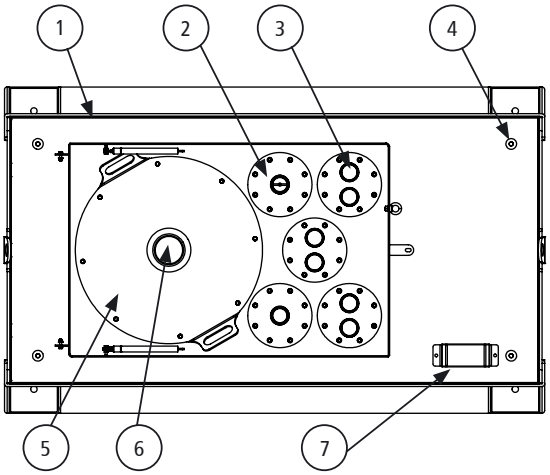

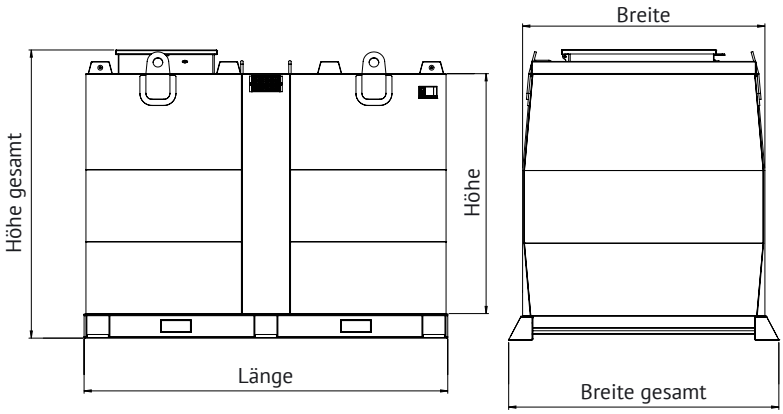

1.) Haubenelement
2.) Flansch DN 160
3.) Muffe 2“
4.) Multifixpunkt
5.) Revisionsöffnung
6.) Berstsicherung
7.) Vakuumleckanzeiger (Elektronisch oder statisch)

Schwallwände:
KTD-F-A-15-D 1x
KTD-F-A-20-D 1x
KTD-F-A-30-D 2x
KTD-F-A-40-D 3x

Standardausrüstung:

1.) Bodengruppe mit durchlaufenden Längsträgern und integrierten Gabelstaplertaschen
2.) Robuster, kubischer, doppelwandiger Körper aus Stahl S235 JR
3.) Aufstiegsleiter ab 10 000 ltr. (Aufstiegssprossen montiert in einer der äußeren Versteifungsnischen) inkl. 2 Haltegriffe auf dem Tankdach
4.) 4 Schwerlast-Kranösen zum Anheben im entleerten Zustand (bis 5 000 ltr. zwei Kranösen)
5.) Haubenelement, bestehend aus:
   - Rahmen inkl. Deckel
   - 2 Rohrdurchführungen 300 x 100 mm mit Blindplatte (inkl. Schrauben, U-Scheiben, Muttern)
   - Gasdruckdämpfer, Vorhängeschloss
6.) Dachbaugruppe bestehend aus:
   - Domeinstieg DN 600 mit Domdeckel
   - inkl. U-Scheiben, Muttern
   - Moosgummivierkantprofil 8 x 12 mm, selbstklebend
7.) Einstiegsstufen im Tank für Revision
8.) Typenschild
9.) Berstsicherung 115
10.) 5 Anschlussflansche für Flanschadapter DN 160 (AØ 240) - 5 Flanschadapter mit je 2 Muffen 2“

Korrosionsschutz:
- Innen: roh, geölt
- Außen: Beschichtung L-A-3, RAL 7032

Zubehör optional:
- Zusätzliche Niveaustandgeber
- Überfüllsicherung mit Hupe und Blitzlicht
- Filter, Pumpen, Elektrische Tankheizung
- Anlagensteuerung mit Zusatzfunktionen
- Ausrüstung für Medien Flammpunkt < 55°C
- Ausrüstung für Sondermedien

Sonderausstattung:
- Lackierung in allen RAL-Farben
- Innenbeschichtungen

Technische Änderungen vorbehalten!

Werkstoff	Zulassung	Dokumentation	Blatt
Stahl S235JR	Allgemeine Bauaufsichtliche Zulassung Z-38.12-312	Prüfzeugnis 1-fach Deutsch	2 / 4

KTD-F-A-D*

Lagertank doppelwandig - Außenaufstellung Erdbebenzone 1-3

BASIS®

Krampitz®

KUBISCH GUT

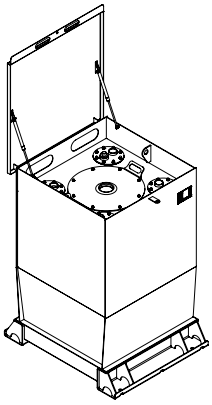

KTD-F-A-1-D

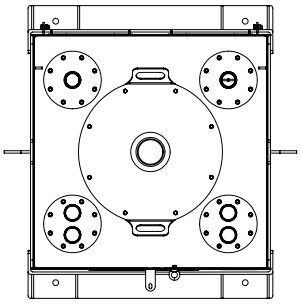

Besonderheiten KTD-F-A-1

11.) Domeinstieg DN 500
12.) 4 Flansche mit Flanschadapter DN 160 (AØ 240) mit je 2 Muffen 2“
13.) Integrierter Haubenrahmen

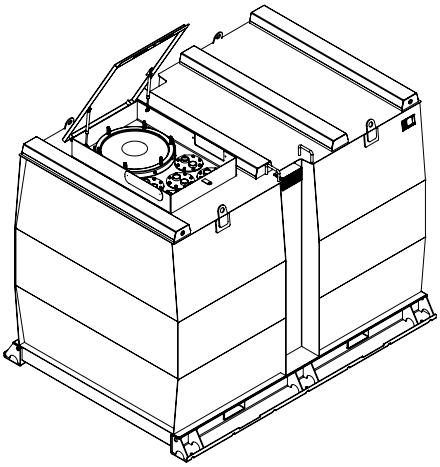

KTD-F-A-10-D

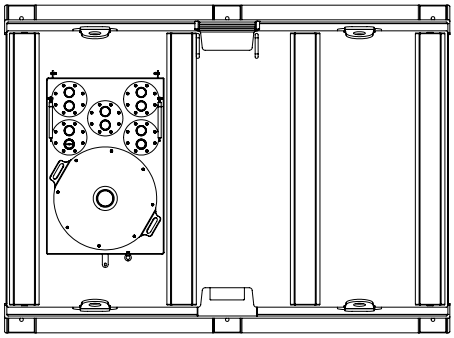

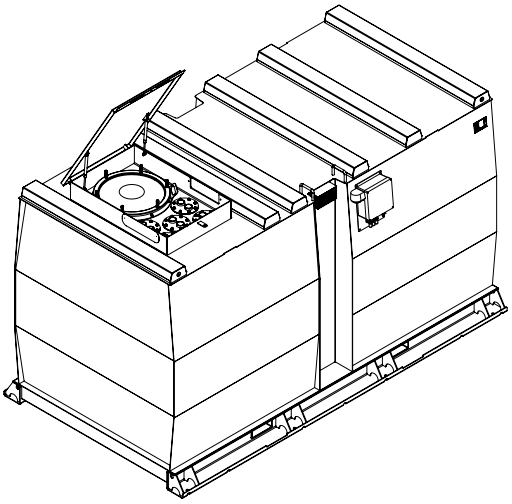

KTD-F-A-15-D

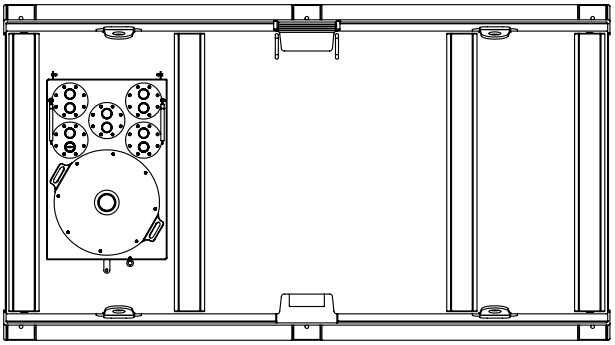

Technische Änderungen vorbehalten!

Werkstoff	Zulassung	Dokumentation	Blatt
Stahl S235JR	Allgemeine Bauaufsichtliche Zulassung Z-38.12-312	Prüfzeugnis 1-fach Deutsch	3 / 4

KTD-F-A-D*

Lagertank doppelwandig - Außenaufstellung Erdbebenzone 1-3

BASIS®

Krampitz®

KUBISCH GUT

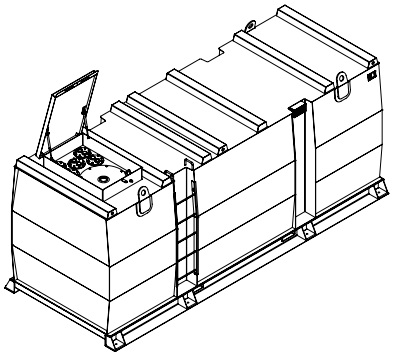

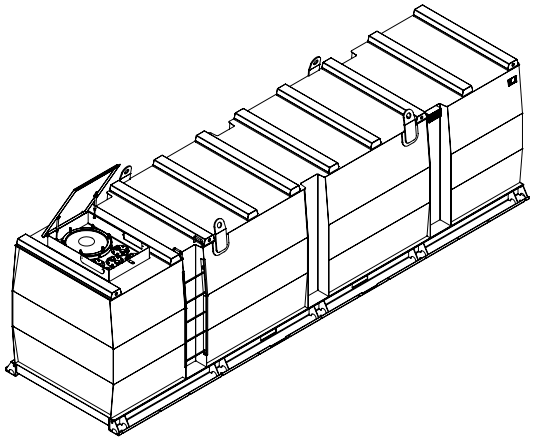

KTD-F-A-20-D

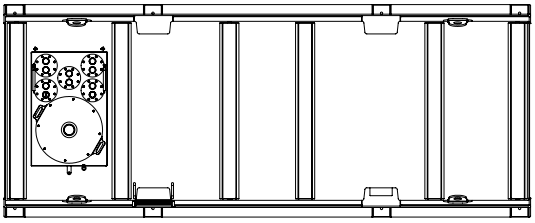

KTD-F-A-30-D

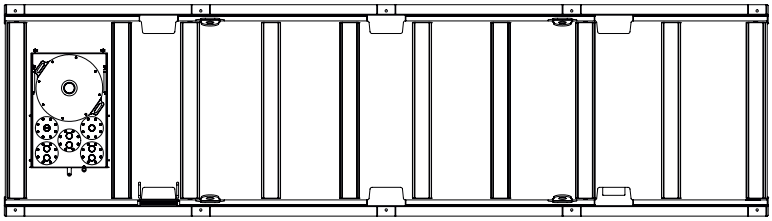

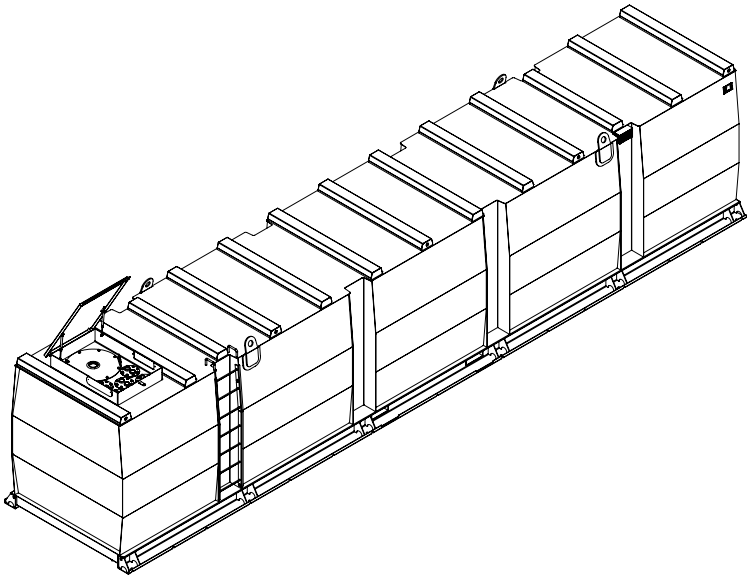

KTD-F-A-40-D

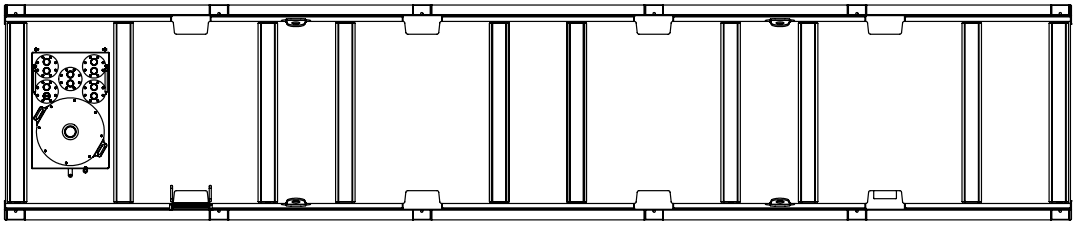

Technische Änderungen vorbehalten!

Werkstoff	Zulassung	Dokumentation	Blatt
Stahl S235JR	Allgemeine Bauaufsichtliche Zulassung Z-38.12-312	Prüfzeugnis 1-fach Deutsch	4 / 4